TAC ECO II

PL

TŁUMACZENIE INSTRUKCJI ORYGINALNEJ
OCZYSZCZACZ POWIETRZA O WYSOKIEJ WYDAJNOŚCI

TROTEC

TRT-BA-TACECOII-TC210927TTRT02-002-PL

Spis treści

Wskazówki dotyczące instrukcji obsługi 2
Bezpieczeństwo 2
Informacje dotyczące urządzenia 5
Transport i składowanie 6
Montaż i instalacja 6
Obsługa 7
Wyposażenie dodatkowe dostępne na zamówienie 8
Błędy i usterki 8
Konserwacja 9
Załącznik techniczny 14
Utylizacja 27
Deklaracja zgodności 27

Wskazówki dotyczące instrukcji obsługi

Symbole

Ostrzeżenie przed napięciem elektrycznym
Ten symbol wskazuje na zagrożenie zdrowa i życia osób, wynikające z obecności napięcia elektrycznego.

Ostrzeżenie
To słowo oznacza średnie zagrożenie mogące spowodować poważne obrażenia ciała lub śmierć.

Ostrożnie
To słowo oznacza niskie zagrożenie mogące spowodować lekkie lub średnie obrażenia ciała.

Wskazówka
To słowo oznacza ważne informacje (np. możliwe szkody materialne), nie wiążące się z zagrożeniem.

Informacja
Wskazówki oznaczone tym symbolem są pomocne w szybkim i bezpiecznym wykonaniu czynności roboczych.

Zastosuj się do treści instrukcji obsługi
Wskazówki oznaczone tym symbolem przypominają o konieczności zapoznania się z treścią instrukcji eksploatacji.

Stosuj okulary ochronne
Wskazówki oznaczone tym symbolem przypominają o konieczności stosowania ochrony oczu.

Stosuj rękawice ochronne
Wskazówki oznaczone tym symbolem przypominają o konieczności stosowania rękawic ochronnych.

Zastosuj maskę ochronną
Wskazówki oznaczone tym symbolem przypominają o konieczności stosowania maski ochronnej (np. maska FFP2).

Stosuj obuwie ochronne
Wskazówki oznaczone tym symbolem przypominają o konieczności stosowania obuwia ochronnego.

Aktualna wersja instrukcji eksploatacji dostępna jest pod następującym adresem internetowym:

TAC ECO II

https://hub.trotec.com/?id=44570

Bezpieczeństwo

Przed uruchomieniem urządzenia zapoznaj się z treścią instrukcji obsługi i przechowuj ją w pobliżu miejsca pracy urządzenia!

Ostrzeżenie

Przeczytaj wszystkie wskazówki dotyczące bezpieczeństwa i zalecenia.
Niezastosowanie się do treści wskazówek dotyczących bezpieczeństwa i zaleceń może spowodować porażenie elektryczne, pożar oraz/lub poważne obrażeń ciała.

Przechowuj wszystkie wskazówki dotyczące bezpieczeństwa i zalecenia w celu ich wykorzystania w przyszłości.
Urządzenie może być obsługiwane przez dzieci od 8 roku życia oraz osoby o zmniejszonych zdolnościach fizycznych, sensorycznych lub mentalnych lub osoby nieposiadające odpowiedniego doświadczenia i wiedzy, pod warunkiem zapewnienia nadzoru lub przeszkolenia dotyczącego bezpiecznego wykorzystania urządzenia oraz pod warunkiem zrozumienia przez te osoby zagrożeń wynikających z eksploatacji.
Urządzenie nie może być wykorzystywane przez dzieci do zabawy. Czyszczenie i konserwacja nie mogą być wykonywane przez dzieci pozbawione nadzoru.

Ostrzeżenie

Dostęp do urządzenia przez dzieci w wieku poniżej 3 lat jest zabroniony, chyba, że znajdują się one pod ciągłym nadzorem.
Dzieci w wieku od 3 do 8 lat mogą włączać urządzenie tylko pod nadzorem lub po przeszkoleniu dotyczącym bezpiecznej eksploatacji urządzenia i występujących w trakcie eksploatacji zagrożeń. Warunkiem jest umieszczenie i zainstalowanie urządzenia w normalnym położeniu eksploatacyjnym.
Dzieci w wieku od 3 do 8 lat nie mogą podłączać wtyczki do gniazda zasilania, regulować, czyścić oraz / lub konserwować urządzenia w zakresie dopuszczalnym dla użytkownika.

- Eksploatacja i ustawianie urządzenia w pomieszczeniach lub obszarach, w których panuje zagrożenie pożarowe jest zabroniona.
- Nie eksploatuj urządzenia w pomieszczeniach, w których panuje agresywna atmosfera.
- Ustaw urządzenie pionowo na stabilnym podłożu.
- Po myciu na mokro odczekaj do wyschnięcia urządzenia. Nie eksploatuj mokrego urządzenia.
- Nie eksploatuj ani nie obsługuj urządzenia mokrymi rękoma.
- Nie kieruj na urządzenie bezpośredniego strumienia wody.
- Nigdy nie wkładaj do urządzenia innych przedmiotów lub części ciała.
- Nie przykrywaj pracującego urządzenia.
- Nigdy nie siadaj na urządzeniu.
- Urządzenie nie jest zabawką. Utrzymuj dzieci i zwierzęta z dala od urządzenia. Nie eksploatuj urządzenia bez nadzoru.
- Przed każdorazowym wykorzystaniem urządzenia sprawdź, czy jego wyposażenie oraz elementy przyłączeniowe nie są uszkodzone. Nie eksploatuj uszkodzonych urządzeń lub podzespołów.
- Upewnij się, że wszystkie zewnętrzne przewody elektryczne urządzenia są zabezpieczone przez uszkodzeniami (np. przez zwierzęta). W żadnym wypadku nie eksploatuj urządzenia z uszkodzonym przewodem lub przyłączem sieciowym!
- Przyłącze prądowe musi odpowiadać parametrom zawartym w załączniku technicznym.
- Włącz wtyczkę do gniazda zasilania wyposażonego w uziemienie.
- Dobierz odpowiedni przedłużacz uwzględniając dane techniczne. Całkowicie rozwiń przedłużacz. Unikaj przeciążenia elektrycznego.
- Przed rozpoczęciem przeprowadzania czynności konserwacyjnych lub napraw urządzenia wyciągnij wtyczkę zasilania z gniazda.
- Gdy urządzenie nie jest eksploatowane, wyłącz je i wyciągnij wtyczkę zasilającą z gniazda.
- Sprawdź, czy wtyczka lub przewód sieciowy nie jest uszkodzony. W przypadku stwierdzenia uszkodzeń, nie próbuj ponownie uruchamiać urządzenia. Zamów nowy przewód zasilania w firmie Trotec i zastosuj go w miejsce uszkodzonego przewodu z wtyczką.
Uszkodzone przewody elektryczne stanowią poważne zagrożenie dla zdrowia.
- W trakcie ustawiania urządzenia zastosuj się do wskazówek dotyczących minimalnej odległości do innych przedmiotów oraz do zaleceń dotyczących warunków składowania i zastosowania zgodnie z „Załącznikiem technicznym".
- Upewnij się, że wlot i wylot powietrza są drożne.
- Sprawdź, czy w bezpośrednim otoczeniu wlotu i wylotu powietrza nie znajdują się żadne swobodne przedmioty oraz czy jest on wolny od zanieczyszczeń.
- Nie zdejmuj znaków bezpieczeństwa, naklejek lub etykiet. Utrzymuj wszystkie znaki bezpieczeństwa, naklejki oraz etykiety w dobrym stanie.
- Upewnij się, że wlot powietrza nie jest zanieczyszczony lub niedrożny luźnymi obiektami.
- Wymieniane filtry odpowiednio utylizuj, w szczególności wtedy, gdy urządzenie i filtry były wykorzystywane do filtrowania substancji szkodliwych dla zdrowia.
- Nigdy nie wykorzystuj urządzenia jako półki ani jako drabiny lub stopnia.
- Po włączeniu nie poruszaj urządzenia ani nie manipuluj przy nim.

Zastosowanie zgodne z przeznaczeniem

Stosuj urządzenie wyłącznie do oczyszczania powietrza atmosferycznego przy zachowaniu parametrów i wskazówek dotyczących bezpieczeństwa podanych w danych technicznych. Urządzenie służy do oczyszczania powietrza w strefach publicznych o dużym natężeniu ruchu osób, jak np.:

- Supermarkety i supermarkety budowlane
- Drogerie i apteki
- Specjalistyczne punkty sprzedaży elektroniki użytkowej
- Studia fitness
- Poczekalnie i recepcje
- Stanowiska targowe
- Jadalnie
- Szpitale
- Okręty
- Domy opieki seniorów
- Szkoły
- Pomieszczenia konferencyjne

- Pomieszczenia produkcyjne

Oprócz tego urządzenie służy do oczyszczania powietrza w strefach roboczych o wysokim zapyleniu. W takich warunkach urządzenie filtruje wirusy, kurz, włókna papieru i materiałów tekstylnych bezpośrednio w miejscu pracy.

Przewidywalne, nieprawidłowe zastosowanie

- Nie ustawiaj urządzenia na wilgotnym lub zalanym podłożu.
- Nie kładź na urządzeniu żadnych przedmiotów, np. elementów ubrań.
- Nie eksploatuj urządzenia na zewnątrz pomieszczeń.
- Urządzenie nie może być eksploatowane w pomieszczeniach lub obszarach zagrożonych wybuchem.
- Nie wykorzystuj urządzenia do zasysania oparów lub cieczy.
- Każde zastosowanie urządzenia inne, niż zastosowanie zgodne z przeznaczeniem to przewidywalne, nieprawidłowe zastosowanie urządzenia.
- Samodzielne przeróbki urządzenia są zabronione.

Kwalifikacje użytkownika

Użytkownicy korzystający z urządzenia muszą:

- znać zagrożenia wynikające z eksploatacji zasilanych elektrycznie oczyszczaczy powietrza.
- gruntownie zaznajomić się z treścią instrukcji eksploatacji, w szczególności z rozdziałem "Bezpieczeństwo".

Przeszkolony personel

Przeszkolony personel uzyskał od użytkownika urządzenia informacje dotyczące zakresu obowiązków oraz niebezpieczeństw wynikających z nieprawidłowego zastosowania urządzenia. Personel ten posiada zezwolenie do obsługi i transportu urządzenia oraz do przeprowadzania prostych czynności konserwacyjnych (czyszczenie obudowy i wentylatora).

Urządzenie musi być nadzorowane przez przeszkolony personel.

Inne zagrożenia

Ostrzeżenie przed napięciem elektrycznym

Czynności dotyczące instalacji elektrycznej mogą być przeprowadzane wyłącznie przez autoryzowany zakład elektryczny.

Ostrzeżenie przed napięciem elektrycznym

Przed rozpoczęciem jakichkolwiek napraw urządzenia wyciągnij wtyczkę zasilania elektrycznego z gniazda!
Nie dotykaj wtyczki sieciowej wilgotnymi lub mokrymi rękami.
Odłączaj urządzenie pociągając za wtyczkę zasilania.

Ostrzeżenie

W przypadku nieprawidłowego zastosowania tego urządzenia może dojść do powstania dodatkowego zagrożenia! Zapewnij odpowiednie przeszkolenie personelu!

Ostrzeżenie

Urządzenia nie są zabawkami i nie mogą być przekazywane dzieciom.

Ostrzeżenie

Niebezpieczeństwo uduszenia!
Nie pozostawiaj materiału opakowaniowego leżącego w bezładzie. Może stać on się niebezpieczną zabawką dla dzieci.

Wskazówka

Nie eksploatuj urządzenia bez założonego filtra wlotu powietrza!
Praca bez filtra spowoduje silne zanieczyszczenia wnętrza urządzenia, obniżenie skuteczności oraz uszkodzenie.

Wskazówka

Do czyszczenia urządzenia nie używaj agresywnych środków czyszczących, środków do szorowania ani rozpuszczalników.

Postępowanie w sytuacji awaryjnej

1. Wyłącz urządzenie.
2. W sytuacji awaryjnej wyciągnij urządzenie z gniazda zasilania: Odłączaj urządzenie pociągając za wtyczkę zasilania.
3. Nie podłączaj uszkodzonego urządzenia do zasilania.

Informacje dotyczące urządzenia

Opis urządzenia

Bezpośrednio w miejscu ustawienia urządzenie redukuje czas utrzymywania się i intensywność chmur aerozolu i zawiesin.

Ten mobilny, wysokiej wydajności oczyszczacz powietrza tworzy wokół siebie strefę czystego powietrza „Clean Air Zone" zapewniając cyrkulację czystego przefiltrowanego powietrza o intensywności zależnej od wymaganego tempa wymiany powietrza.

W tej strefie powietrze jest zasadniczo wolne od zarazków, drobnego kurzu lub innych, unoszących się w powietrzu mikrocząsteczek. Urządzenie umożliwia zasysanie dużej ilości zanieczyszczonego powietrza z pomieszczenia i jego oczyszczanie filtrem H14 HEPA. Objętość wolnego od cząstek aerozoli powietrza tłoczonego w danej strefie może być bezstopniowo regulowana.

W połączeniu ze zintegrowanym systemem filtra wstępnego klasy G4 Z-Line, oferowany przez firmę Trotec filtr H14-HEPA gwarantuje niezawodne wychwytywanie znajdujących się w powietrzu zarazków, wirusów oraz kurzu, bakterii, zarodników i włókien papieru a także materiałów tekstylnych.

W ten sposób urządzenie gwarantuje znaczne i skuteczne zmniejszenie ryzyka zakażeń patogenami przenoszonymi drogą powietrzną w miejscach publicznych o dużym natężeniu ruchu. Urządzenie jest także przystosowane do usuwania pyłów w zapylonych strefach pracy.

Widok urządzenia

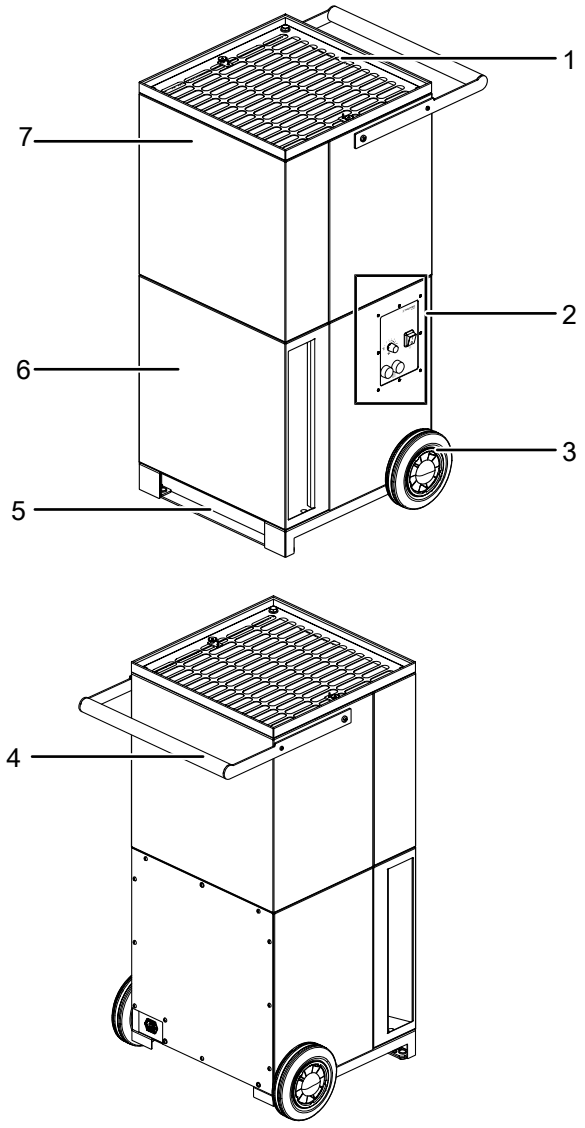

Nr	Oznaczenie
1	Wylot powietrza z włókniną ochronną
2	Elementy sterowania
3	Koło
4	Uchwyt transportowy
5	Stopa
6	Wlot powietrza z filtrem
7	Filtr powietrza HEPA (wewnątrz urządzenia)

Transport i składowanie

Wskazówka

Nieprawidłowe składowanie lub transportowanie urządzenia może spowodować jego uszkodzenie. Zastosuj się do informacji dotyczących transportu oraz składowania urządzenia.

Transport

Przesuwanie urządzenia jest możliwe dzięki zastosowaniu dwóch rolek i uchwytu.

Stosuj obuwie ochronne

Podczas transportu stosuj odpowiednią ochronę stóp. W trakcie ustawiania urządzenia zachodzi zagrożenie zranienia przez przygniecenie stopą urządzenia.

Przed każdorazowym rozpoczęciem transportu zastosuj się do następujących wskazówek:

- Wyłącz urządzenie.
- Odłączaj urządzenie pociągając za wtyczkę zasilania.
- Nie ciągnij urządzenia za przewód zasilania.
- Przesuwaj urządzenie tylko na równej i gładkiej powierzchni.
- Zdejmij materiały opakowaniowe zastosowane w celu ochrony urządzenia w trakcie transportu.
- W przypadku stwierdzenia uszkodzeń urządzenia, skontaktuj się ze sprzedawcą, u którego urządzenie to zostało zakupione.
- Przechylaj urządzenie bardzo ostrożnie i tylko do koniecznego kąta.
- Ostrożnie ustaw urządzenie w pionowym położeniu.
- Podnoszenie urządzenia możliwe jest wyłącznie z wykorzystaniem przeznaczonych do tego celu uchwytów i zaczepów. Nośność stosowanego do podnoszenia wyposażenia musi być odpowiednia w stosunki do masy urządzenia (patrz "Dane techniczne").

Po każdorazowym transporcie urządzenia zastosuj się do następujących wskazówek:

- Ustaw urządzenie w pozycji pionowej.

Magazynowanie

W przypadku niewykorzystania urządzenia zastosuj się do następujących zaleceń dotyczących warunków składowania:

- Składuj urządzenie w suchym otoczeniu i chroń przed mrozem i upałem.
- Przechowuj urządzenie w pozycji pionowej i w miejscu wolnym od kurzu lub bezpośredniego nasłonecznienia.
- W razie potrzeby chroń urządzenie przed kurzem stosując pokrowiec.
- Przed ponownym uruchomieniem urządzenia sprawdź stan przewodu zasilającego. W przypadku jakichkolwiek niejasności dotyczących jego stanu zalecamy skontaktowanie się z serwisem.
- Bezwzględnie zlecaj kontrolę urządzenia raz w roku przez wykwalifikowanego elektryka.

Montaż i instalacja

Zakres dostawy

- 1 x urządzenie
- 1 x wstępny filtr powietrza G4 Z-Line
- 1 x filtr HEPA
- 1 x instrukcja obsługi

Uruchomienie urządzenia

W trakcie ustawiania urządzenia zastosuj się do wskazówek dotyczących minimalnej odległości do innych przedmiotów, wyszczególnionej w rozdziale "Załącznik techniczny".

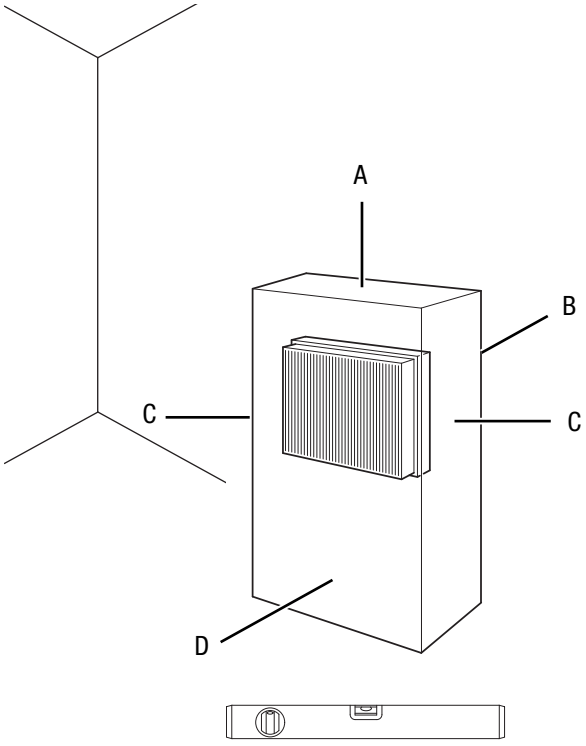

- Urządzenie może być użytkowane tylko w warunkach umiarkowanego zapylenia.
- Ustaw urządzenie na płaskim, poziomym podłożu.
- Ustaw urządzenie w pozycji pionowej na stabilnej i równej podłodze.
- Ustaw urządzenie tak, aby zapewnić odpowiednią odległość od wlotu i wylotu powietrza oraz wystarczającą ilość miejsca do obsługi (patrz „Dane techniczne”).
- Sprawdź, czy zastosowane przedłużacze są całkowicie rozwinięte.

- W trakcie ustawiania urządzenia uwzględnij konieczność zachowania odpowiedniej odległości od źródeł ciepła.
- Sprawdź czy zasłony i inne przedmioty nie zaburzają przepływu powietrza.

Montaż filtra powietrza

Wskazówka

Nie eksploatuj urządzenia bez założonego filtra wlotu powietrza!

Praca bez filtra spowoduje silne zanieczyszczenia wnętrza urządzenia, obniżenie skuteczności oraz uszkodzenie.

- Przed włączeniem sprawdź, czy filtr powietrza został zainstalowany.

Podłączanie przewodu

- Włącz wtyczkę do gniazda zasilania wyposażonego w uziemienie.

Obsługa

Elementy sterowania

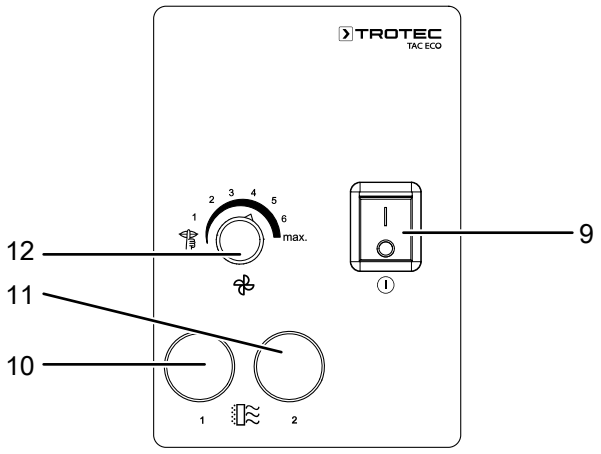

Nr	Oznaczenie	Znaczenie
9,	Przycisk *On/Off*	Włączanie lub wyłączanie urządzenia; Świecenie sygnalizuje włączenie urządzenia
10,	Kontrolka filtra 1	Kontrolka filtra wstępnego
11,	Kontrolka filtra 2	Kontrolka filtra HEPA H14
12,	Włącznik trybu pracy	Ustawianie stopnia wentylacji

Włączanie urządzenia

1. Urządzenie może zostać włączone po przeprowadzeniu instalacji opisanej w rozdziale "Uruchomienie".
2. Ustaw *włącznik* (9) w położeniu **I**.
   ⇨ *Włącznik* (9) jest włączony.
   ⇨ Urządzenie jest włączone i pracuje z ustawionym stopniem pracy.

Ustawianie stopnia pracy wentylatora

Informacja

Kontrolki (10 i 11) są używane do monitorowania filtra wstępnego i filtra H14 HEPA. Włączenie kontrolki oznacza konieczność wymiany odpowiedniego filtra ze względu na jego nadmierne zanieczyszczenie. Przed włączeniem upewnij się, że filtry są czyste (patrz "Częstotliwość konserwacji"). Dokładność działania funkcji kontroli filtra jest największa przy najwyższej prędkości pracy wentylatora. W celu sprawdzenia filtrów modelu TAC ECO II należy uruchomić **max.** stopień pracy. Zwróć uwagę na wskazania kontrolek.

✓ Urządzenie musi być włączone.

1. Obróć pokrętło sterowania (12) zgodnie z ruchem wskazówek zegara do odpowiedniego położenia.
   ⇨ Wentylator pracuje z ustawioną prędkością.

Stopień pracy wentylatora	Strumień powietrza Wartości w m^3/h	Klasa filtra*
		Filtr seryjny
1,	400 m^3/godz.	H14
2,	600 m^3/godz.	H14
3,	800 m^3/godz.	H14
4,	1000 m^3/godz.	H14
5,	1200 m^3/h*	H13
6,	1400 m^3/h*	H13
maks.	1650 m^3/godz.	E12

* Przy strumieniu powietrza większym niż 1000 m^3/h, filtr serii H14-HEPA nie osiąga parametrów tej klasy. Wszystkie wartości traktować należy jako wartości przybliżone. Stan filtrów i parametry produkcyjne mogą spowodować występowanie odchyłek w granicach do ± 10 %.

Wyłączenie z eksploatacji

Ostrzeżenie przed napięciem elektrycznym
Nie dotykaj wtyczki sieciowej wilgotnymi lub mokrymi rękami.

1. Wyłącz urządzenie za pomocą *włącznika* (9).
2. Odłącz wtyczkę zasilania od gniazdka.
3. Oczyść urządzenie zgodnie z treścią rozdziału "Konserwacja".
4. Zapewnij warunki magazynowania zgodnie z rozdziałem "Magazynowanie".

Wyposażenie dodatkowe dostępne na zamówienie

Ostrzeżenie
Stosuj wyłącznie wyposażenie oraz urządzenia dodatkowe wyspecyfikowanie w instrukcji. Zastosowanie innych niż zalecane w treści instrukcji narzędzi może powodować zagrożenie wystąpieniem obrażeń ciała.

Oznaczenie	Numer części
Filtr HEPA H14	7 160 000 113
Filtr wstępny, zgrubny 75 % (G4) Z-Line	7 160 000 457
Włóknina filtra wstępnego (czarna)	7 160 000 458
Tkanina ochronna wylotu powietrza	7 160 000 459
króciec przyłącza kanału powietrznego	6 100 007 061
FlowExtender Silence+ (bazaltowoszary)	6 100 007 066
FlowExtender Silence+ (żółty)	6 100 007 068
FlowExtender Silence+ (brązowy)	6 100 007 069
FlowExtender Silence+ (biały)	6 100 007 070
Uchwyt mocowania ściennego/ zabezpieczenie przechyłowe	6 100 007 073

Błędy i usterki

Prawidłowość działania urządzenia została wielokrotnie sprawdzona w ramach procesu produkcyjnego. W przypadku występowania usterek przeprowadź czynności kontrolne według poniższej listy:

Urządzenie nie pracuje:

- Sprawdź przyłącze sieciowe.
- Sprawdź, czy wtyczka lub przewód sieciowy nie jest uszkodzony.
- Sprawdź zabezpieczenia elektryczne po stronie zasilania.
- Przed ponownym włączeniem urządzenia odczekaj 10 minut. W przypadku przegrzania silnika odczekaj do jego schłodzenia się. Jeżeli urządzenie nie zacznie pracować, zleć kontrolę techniczną systemu elektrycznego w wykwalifikowanym serwisie lub firmie Trotec.

Głośna praca urządzenia, wibracje:

- Sprawdź, czy urządzenie zostało prawidłowo ustawione.

Urządzenie bardzo nagrzewa się, jego praca jest głośna lub jego moc spada:

- Sprawdź, czy filtr powietrza i wloty powietrza nie są zanieczyszczone. Usuń wszelkie zanieczyszczenia.
- Sprawdź wzrokowo czystość urządzenia (patrz rozdział "Konserwacja"). Czyszczenie zanieczyszczonego wnętrza urządzenia zleć w wykwalifikowanym serwisie lub w firmie Trotec.

Urządzenie nie pracuje prawidłowo mimo przeprowadzenia wszystkich czynności kontrolnych:

Skontaktuj się z serwisem. Dostarcz urządzenie do naprawy w autoryzowanym serwisie firmy Trotec.

Konserwacja

Urządzenie jest przystosowane do długiego czasu pracy przy niskim nakładzie czynności konserwacyjnych. W celu zagwarantowania bezpiecznej pracy urządzenia konieczne jest przeprowadzenie kontroli wszystkich komponentów wewnętrznych co 12 miesięcy lub co każde 4000 godzin pracy, i, w razie potrzeby, ich oczyszczenie lub wymiana, w przypadku stwierdzenia uszkodzeń.

W celu zapewnienia optymalnych parametrów eksploatacji oczyszczacza powietrza zalecamy przeprowadzanie serwisowania urządzenia co rok. Obejmuje ono wymianę filtrów, czyszczenie i dezynfekcję wnętrza i zewnętrznej powierzchni urządzenia, kontrolę sprawności wszystkich funkcji i elementów bezpieczeństwa. Przeprowadzenie tego serwisu potwierdza pełną sprawność urządzenia i jego przydatność do skutecznego usuwania wirusów i aerozoli z powietrza przez długie lata bezobsługowej eksploatacji. Skontaktujemy się w celu ustalenia interwałów serwisowych. W celu zagwarantowania bezpiecznej pracy zalecamy zawarcie odpowiedniej umowy serwisowej. W tym celu prosimy o kontakt z naszym działem serwisowym.

Wskazówka

Wszystkie inne czynności serwisowe, wykraczające poza zakres wymienionych w tabeli konserwacji, mogą być przeprowadzane wyłącznie przez autoryzowany serwis firmy Trotec.

Okresy konserwacyjne

Interwał konserwacji i pielęgnacji	przed każdym uruchomieniem	w razie potrzeby	co najmniej co 4 tygodnie	co najmniej co 6 miesięcy	co najmniej raz w roku	TAC ECO II 2-3 lata
Sprawdź filtr powietrza, sprawdź, czy otwory wlotowe i wylotowe nie są zabrudzone oraz, czy nie znajdują się w nich obce obiekty, w razie potrzeby oczyść otwory	X					
Czyszczenie zewnętrzne i wewnętrzne		X			X	
Kontrola wzrokowa stopnia zanieczyszczenia wnętrza urządzenia		X				
Wymiana filtra H14						X
Wymiana filtra wstępnego G4 Z-Line				X		
Czyszczenie włókniny ochronnej wylotu powietrza lub jej wymiana		X				
Czyszczenie lub wymiana włókniny filtra wstępnego		X				
Sprawdź, czy nie wystąpiły żadne uszkodzenia	X					
Sprawdź śruby mocujące		X				
Test pracy					X	

Protokół konserwacji i czyszczenia

Typ urządzenia: ..... Numer urządzenia: .....

Interwał konserwacji i czyszczenia	1	2	3	4	5	6	7	8	9	10	11	12	13	14	15	16
Sprawdź filtr powietrza, sprawdź, czy otwory wlotowe i wylotowe nie są zabrudzone oraz, czy nie znajdują się w nich obce obiekty, w razie potrzeby oczyść otwory																
Czyszczenie powierzchni zewnętrznych																
Kontrola wzrokowa stopnia zanieczyszczenia wnętrza urządzenia																
Wymiana filtra H14																
Wymiana filtra wstępnego G4 Z-Line																
Sprawdź, czy nie doszło do uszkodzeń																
Sprawdź śruby mocujące																
Test pracy																
Uwagi:																

1. Data: ..... Podpis:	2. Data: ..... Podpis:	3. Data: ..... Podpis:	4. Data: ..... Podpis: .....
5. Data: ..... Podpis:	6. Data: ..... Podpis:	7. Data: ..... Podpis:	8. Data: ..... Podpis: .....
9. Data: ..... Podpis:	10. Data: ..... Podpis:	11. Data: ..... Podpis:	12. Data: ..... Podpis: .....
13. Data: ..... Podpis:	14. Data: ..... Podpis:	15. Data: ..... Podpis:	16. Data: ..... Podpis: .....

Czynności przed rozpoczęciem konserwacji

Ostrzeżenie przed napięciem elektrycznym
Nie dotykaj wtyczki sieciowej wilgotnymi lub mokrymi rękami.

- Wyłącz urządzenie.
- Odłączaj urządzenie pociągając za wtyczkę zasilania.

Ostrzeżenie przed napięciem elektrycznym

Czynności, wymagające otwarcia urządzenia, mogą być przeprowadzane wyłącznie przez autoryzowany serwis lub przez firmę Trotec.

Ostrzeżenie
W trakcie czyszczenia uwzględnij lokalne przepisy i zalecenia higieniczne. W trakcie wykonywania czyszczenia i prac konserwacyjnych stosuj odpowiednie wyposażenie ochronne (np. maskę ochronną, okulary ochronne i rękawice ochronne).

Wskazówka
Przed rozpoczęciem czyszczenia, stosując odpowiednie środki zabezpiecz wentylator i inne elementy elektryczne przed przedostaniem się wody.

Czyszczenie obudowy

Oczyść obudowę za pomocą wilgotnego, miękkiego i niepostrzępionego kawałka tkaniny. Zwróć uwagę, aby do wnętrza obudowy nie przedostała się wilgoć. Nie dopuszczaj do zawilgocenia elementów elektrycznych. Do nawilżenia tkaniny nie stosuj agresywnych środków czyszczących jak np. rozpylacze czyszczące, rozpuszczalniki, środki zawierające alkohol lub środki szorujące.

Kontrola wzrokowa stopnia zanieczyszczenia wnętrza urządzenia

1. Wymontuj filtry powietrza.
2. Oświetl wnętrze urządzenia latarką.
3. Sprawdź stopień zabrudzenia wnętrza urządzenia.
4. W przypadku nagromadzenia się grubej warstwy kurzu, oczyść wnętrze urządzenia za pomocą odkurzacza.
5. Ponownie zamocuj filtry powietrza.

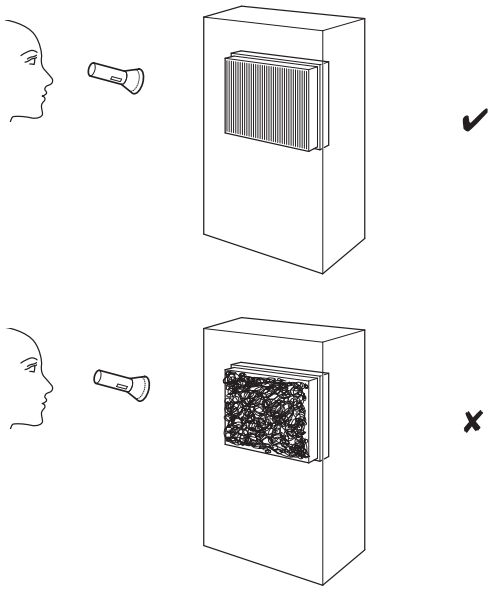

Wymiana filtra

Ostrzeżenie
W przypadku wymiany filtra stosuj maskę FFP2 i jednorazowe rękawice.

Częstotliwość wymiany filtrów zależy od stopnia zanieczyszczenia powietrza oraz stanu filtrów. Zanieczyszczone filtry negatywnie wpływają na wydajność urządzenia.

W celu wymiany filtra HEPA H14 wykonaj następujące czynności:

1. Za pomocą śrubokręta zdejmij osłony z 4 śrub w górnej części urządzenia.
2. Odkręć 4 śruby i wyjmij je.

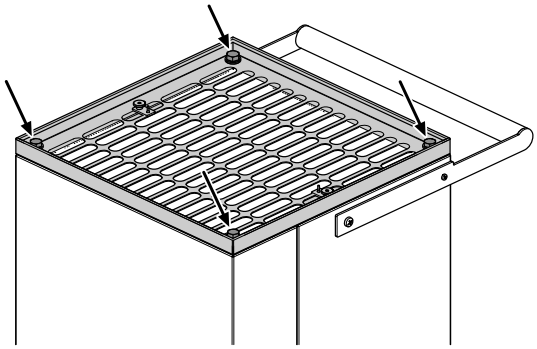

3. Odkręć dwa uchwyty i wyjmij je.

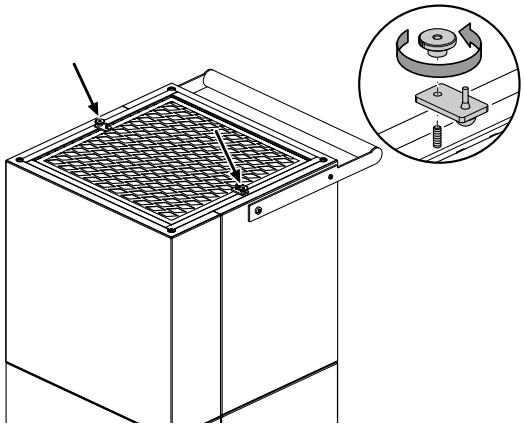

4. Zdejmij wylot powietrza (1) z urządzenia i ostrożnie odłóż go.

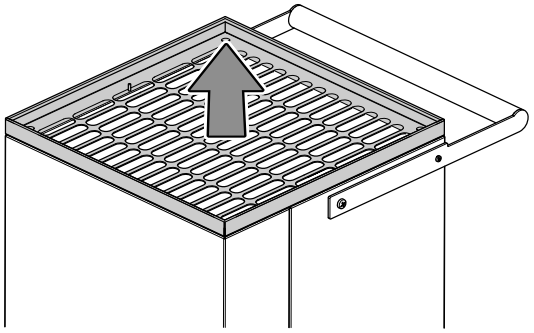

5. Wyjmij filtr HEPA H14 (7) z urządzenia.

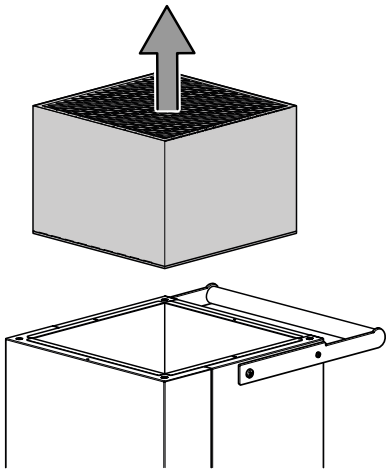

6. Zapakuj zużyty filtr HEPA H14 do plastikowego worka i zutylizuj go wraz z odpadami gospodarstwa domowego.
7. Dokładnie oczyść wnętrze i zewnętrzną powierzchnię urządzenia (patrz rozdziała „Czyszczenie obudowy”).
8. Zamontuj nowy filtr powietrza HEPA.
9. Ponownie załóż wylot powietrza (1) do urządzenia.
10. Przykręć wylot powietrza za pomocą śrub i uchwytu.
11. Ponownie nałóż osłony śrub.

W celu wymiany filtra G4 wykonaj następujące czynności:

1. Poluzuj boczne śruby wlotu powietrza (6) i wyciągnij do przodu wlot powietrza z urządzenia.
2. Wyjmij filtr powietrza.

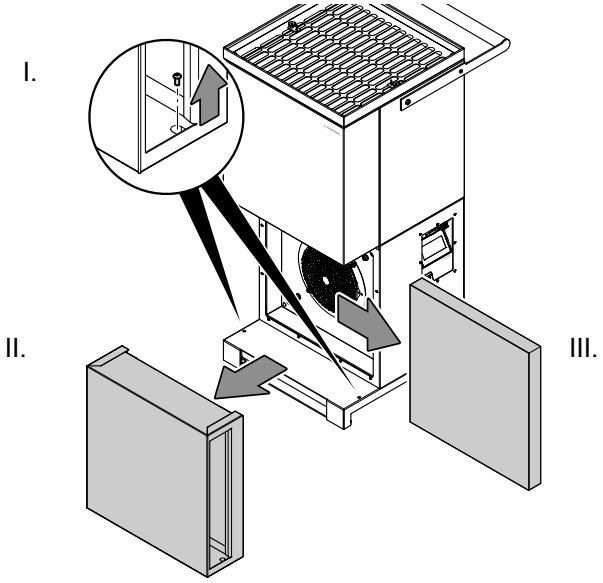

3. Zamontuj nowy filtr powietrza do urządzenia.
   ⇨ Zastosuj właściwy kierunek montażu. Czarna włóknina musi być skierowana na zewnątrz.
4. Ponownie zamontuj wlot powietrza (6) do urządzenia i dokręć śruby znajdujące się po obu wewnętrznych stronach.

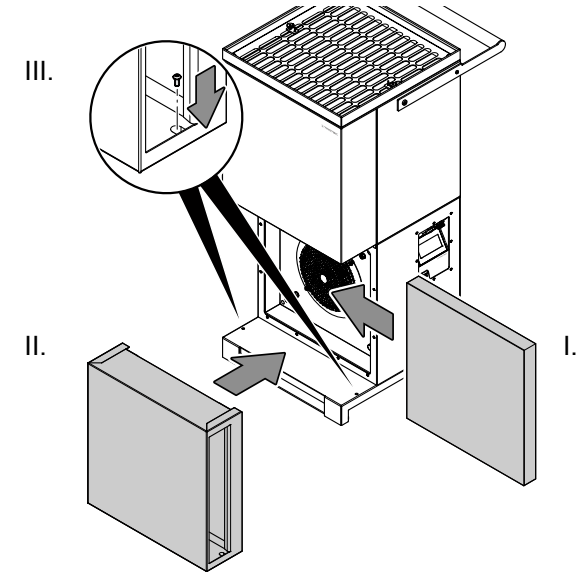

Załącznik techniczny

Dane techniczne

Parametr	**Wartość**
Model	**TAC ECO II**
Numer części	1 580 001 140
Maks. strumień powietrza (filtr serii H14-HEPA) Maks. strumień powietrza w klasie filtra (ok.)	1650 m^3/h **H14** ≤ 1000 m^3/godz. I **H13** ≤ 1400 m^3/godz. I **E12** > 1400 m^3/godz.
Osiągalna strefa czystego powietrza	W zależności od wymaganego standardem higieny współczynnika wymiany powietrza w ciągu godziny (LW/h) oraz wymaganej wydajności filtra (H14 lub H13)
Wstępny filtr powietrza	Filtr G4 Z-Line (EN 779:2002), zgrubny 75 % (ISO 16890)
Przyłącze sieciowe	220-240 V, 50 / 60 Hz
Średni pobór mocy	0,14 kW przy strumieniu powietrza 900 m^3/h Maksymalnie 0,75 kW
Wtyczka przyłączeniowa	CEE 7/7, H07RN-F
Stopień ochrony	IP20
Nominalne natężenie prądu	3,5 A
Maks. poziom hałasu (odległość 1 m)	29 dB(A) - 50 dB(A)*
Wymiary zewnętrzne (długość x szerokość x wysokość)	690 x 630 x 1130 mm
Minimalna odległość do ścian i przedmiotów: w górę (A): w tył (B): na bok (C): w przód (D):	 10 cm 10 cm 50 cm - cm
Masa	76,1 kg

*Poziom ciśnienia akustycznego wg ISO 11203 w dB(A), w zależności od konfiguracji (nakładki dźwiękochłonne, FlowExtender Silence+)

Schemat elektryczny

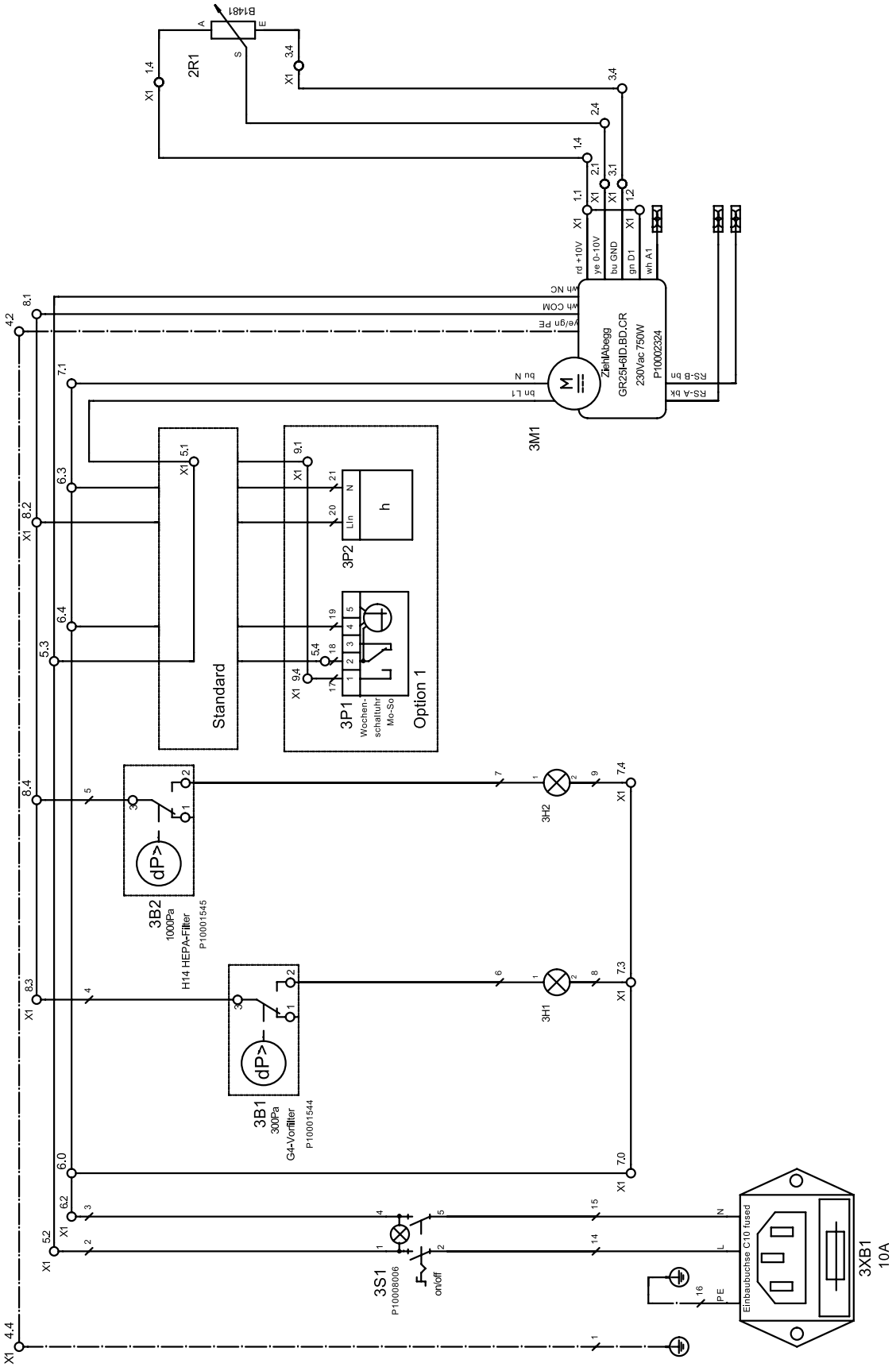

Rysunek i lista części zamiennych

Informacja

Numery pozycji części zamiennych różnią się od zastosowanych w instrukcji eksploatacji oznaczeń pozycji elementów.

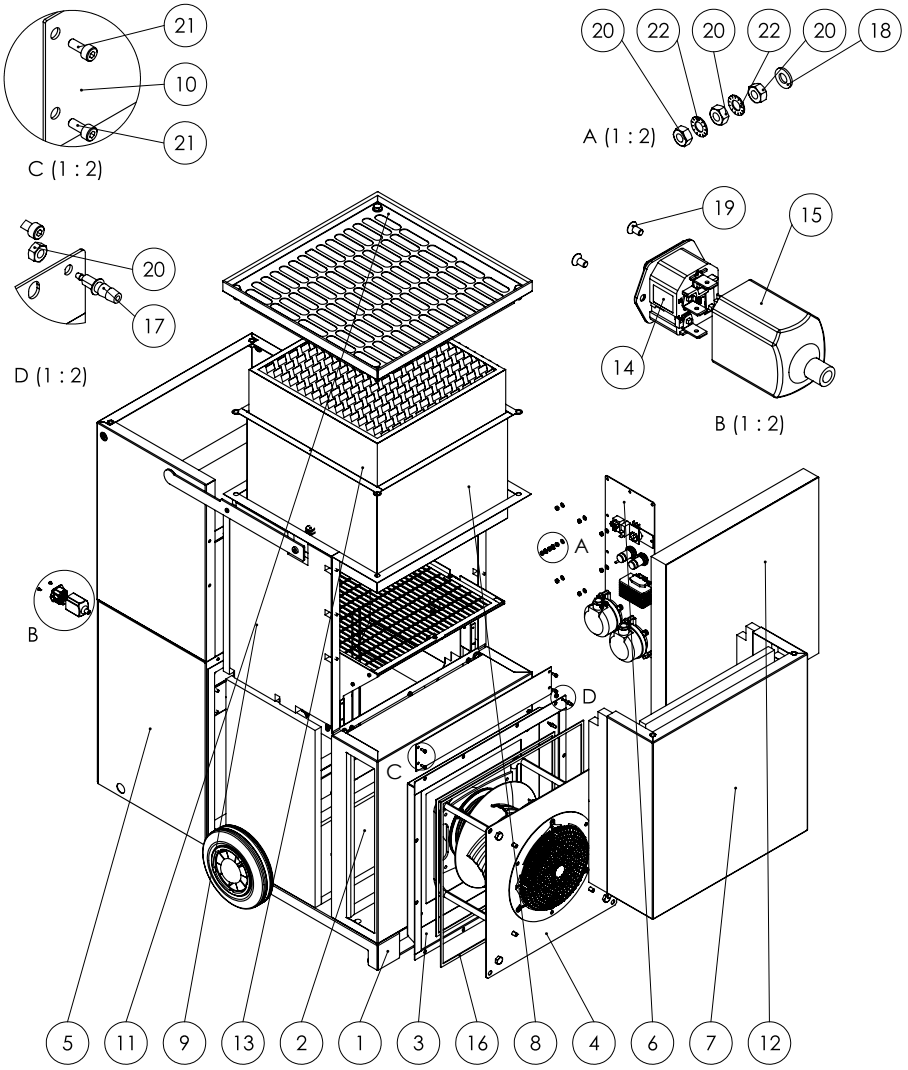

Nr	Część zamienna	Nr	Część zamienna
1	Podpora (T0001442)	12	Filtr powietrza (Minipleat G4, rama z tworzywa sztucznego, 496x496x48 z włókniną)
2	Skrzynka wentylatora (T0001201)	13	Filtr powietrza (HEPA H14; 417x417x292mm + uszczelka 6mm, rama MDF)
3	Uchwyt wentylatora (T0000734)	14	Przyłącze sieciowe (C14 L-N-PE 10A 250V/AC z uchwytem bezpieczeństwa)
4	Wentylator (TAC)	15	Nakładka dźwiękoszczelna PCV (oznaczenie: 11987)
5	Tower bazaltowoszary (3 panele blaszane w kolorze bazaltowoszarym)	16	Taśma uszczelniająca (samoprzylepna EPDM 7x2mm L=3450mm)
6	Blacha sterująca (T0001437)	17	Podwójny łącznik węży (T0000370)
7	Skrzynka filtra (T0001208)	18	Podkładka (samoblokująca Ø5,1 x Ø10,2 x 1 VZ)
8	Mocowanie filtra (T0001567)	19	Śruba (inbusowa wpuszczana DIN 7991 - M 3x6 VZ)
9	Wytłumienie, część górna (T0001358)	20	Nakrętka (sześciokątna DIN 934 M5 VZ)
10	Przesłona blaszana (Przesłona blaszana, kołnierz grzewczy)	21	Śruba (cylindryczny Inbus DIN 912 M4x10 VZ)
11	Pokrywa wylotu powietrza (T0001209)	22	Podkładka (zębata Ø5,3 x Ø10 x 0,6)

Blacha sterowania

Informacja

Numery pozycji części zamiennych różnią się od zastosowanych w instrukcji eksploatacji oznaczeń pozycji elementów.

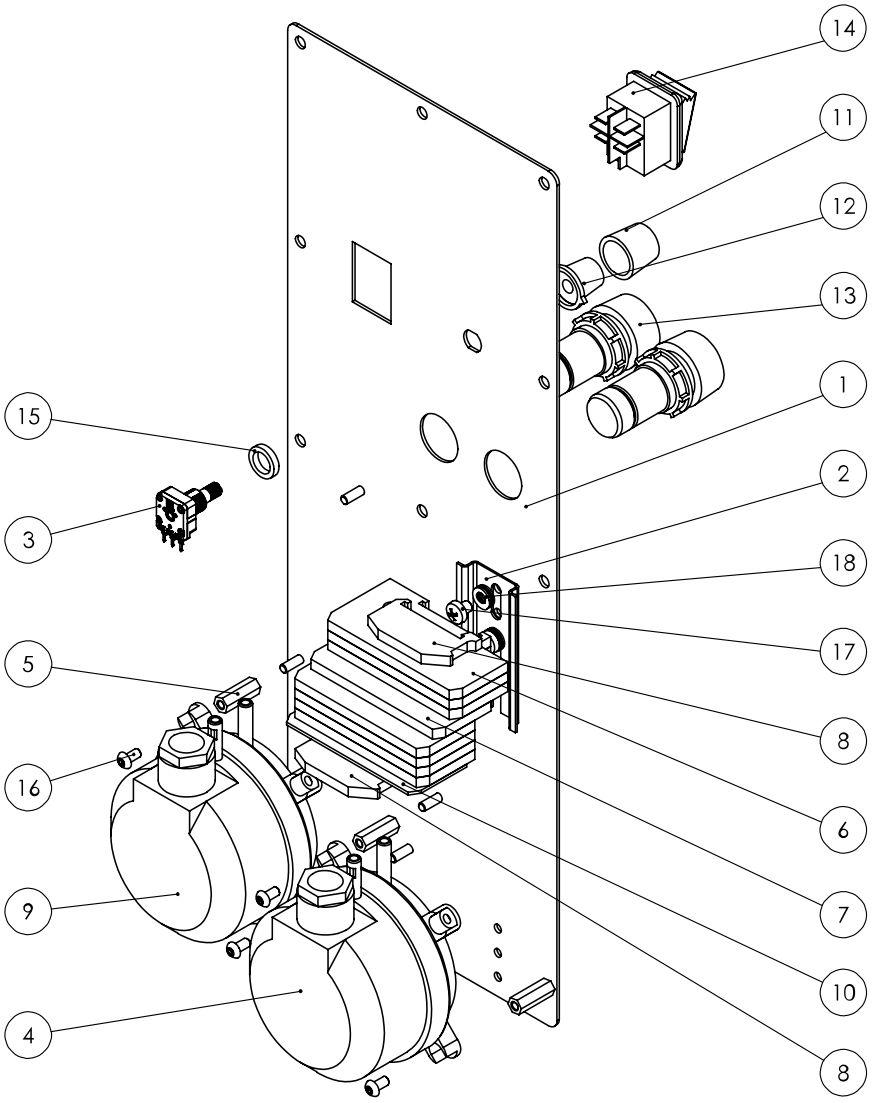

Nr	Część zamienna	Nr	Część zamienna
1	Element sterowania ECO II (T0002546)	10	Płytka końcowa (FAP 2,5/4A YE)
2	Szyna montażowa (szyna montażowa 70mm)	11	Zaślepka (zaślepka czarna)
3	Potencjometr z kablem (T0002554)	12	Pokrętło (pokrętło czarne)
4	Czujnik ciśnienia różnicowego (DDW/H50 200Pa-1000Pa)	13	Kontrolka (błyskający LED światło pilotujące 22mm żółte)
5	Tuleja dystansowa (M04 x 20 IG/IG)	14	Przełącznik dwustanowy (podświetlenie zielone IP40 UL-120V20A)
6	Zacisk przelotowy (FRK 2,5/4A BG (beżowy))	15	Podkładka (Ø10,3xØ15x3 biała)
7	Zacisk przelotowy (FSL 2,5/4A GNYE)	16	Śruba (Liko krzyżowa DIN7380-1 M4x8 VA)
8	Króciec (ZES 35/2 BG (beżowy) bez gwintu)	17	Śruba (Liko krzyżowa DIN7985 M5x6 VA)
9	Czujnik ciśnienia różnicowego (DDW/H40 50Pa-500Pa)	18	Podkładka (DIN 125 - A Ø5,3xØ10x1 VA)

Pokrywa wylotowa

Informacja

Numery pozycji części zamiennych różnią się od zastosowanych w instrukcji eksploatacji oznaczeń pozycji elementów.

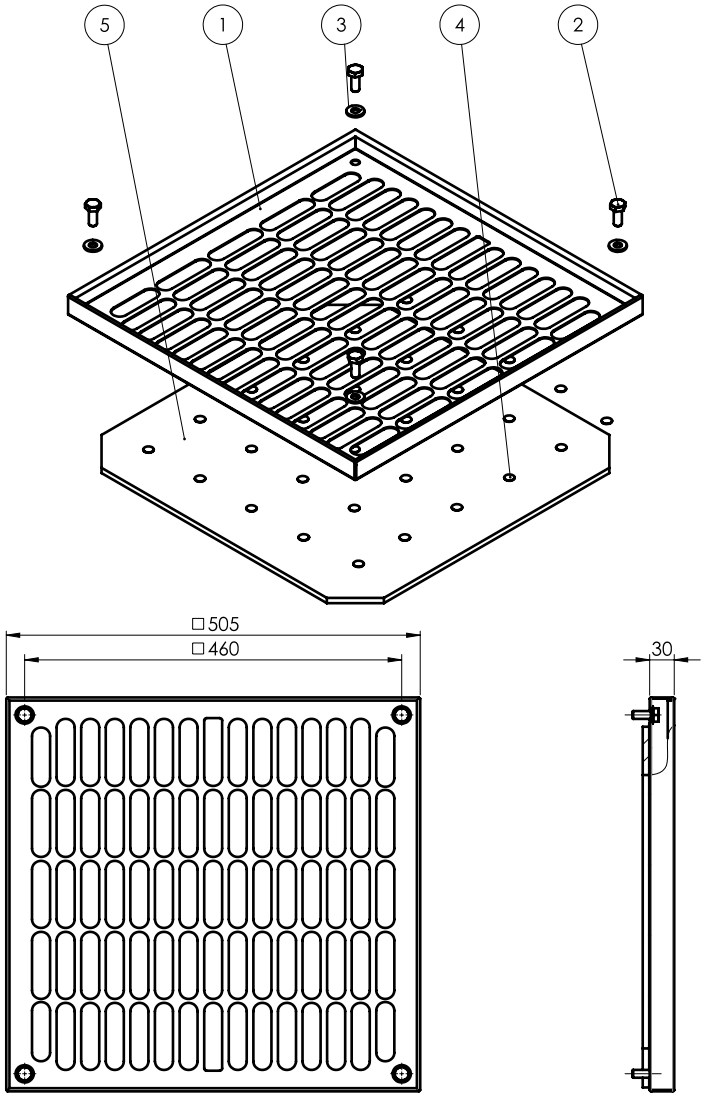

Nr	Część zamienna	Nr	Część zamienna
1	Pokrywa (T0000737)	4	Punkt mocowania (samoprzylepny Ø13 czarny)
2	Śruba (sześciokątna DIN 933 M10x25 VZ)	5	Tkanina ochronna (495x495x8mm RT-150W czarna)
3	Podkładka (samoblokująca Ø10,2 x Ø22,3 x 2,5 VZ)		

Skrzynka wentylatora

Informacja

Numery pozycji części zamiennych różnią się od zastosowanych w instrukcji eksploatacji oznaczeń pozycji elementów.

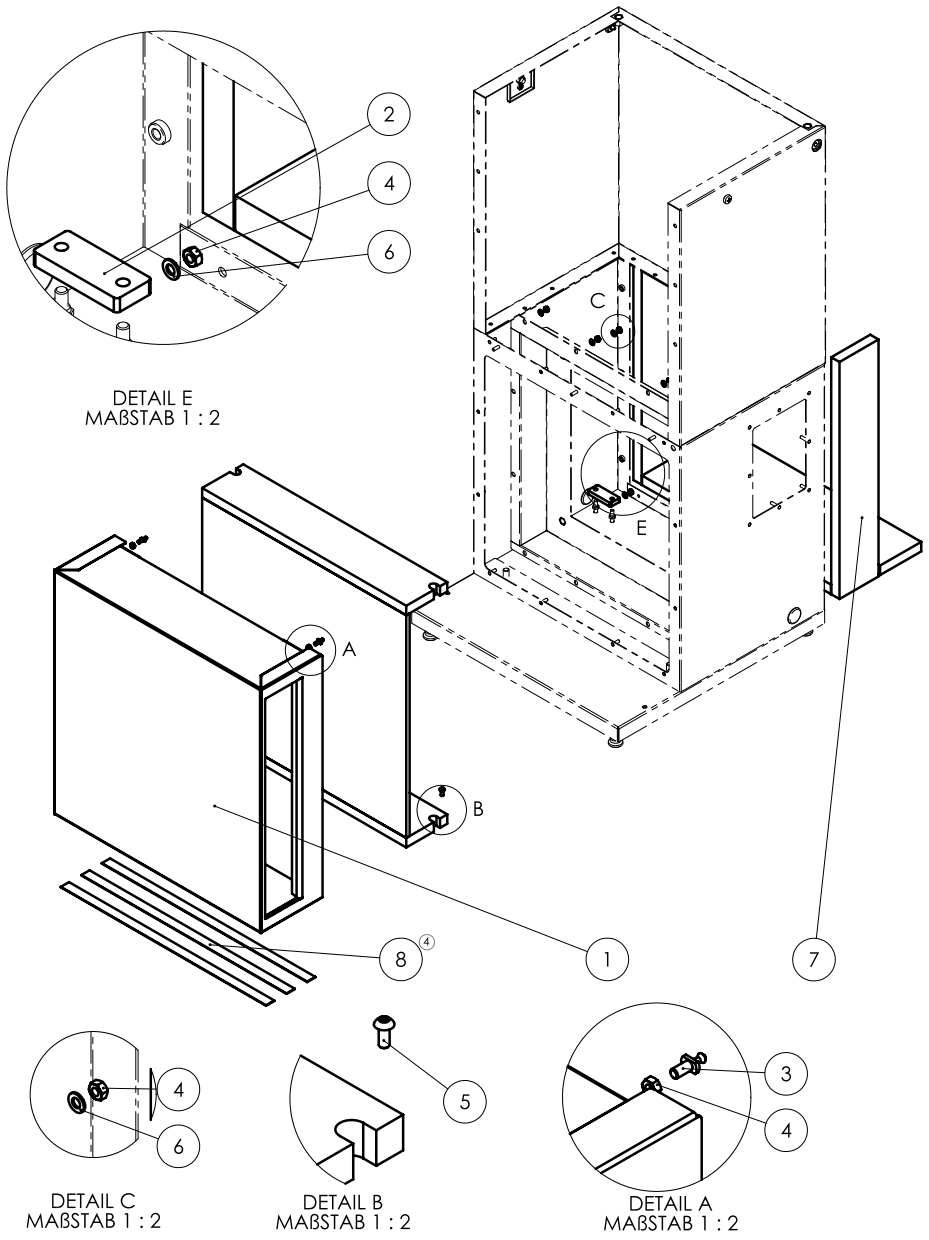

Nr	Część zamienna	Nr	Część zamienna
1	Tłumik (T0000706)	5	Śruba (Liko Inbus DIN7380-1 M5x12 VZ czarna)
2	Płyta oporowa (T0000553)	6	Podkładka (DIN 125 - A Ø5,3xØ10x1 VZ)
3	Czop zamykający (trzpień mocujący M5)	7	Wytłumienie, dolna część (T0001364)
4	Nakrętka (sześciokątna DIN 934 M5 VZ)	8	Taśma uszczelniająca (filc 20x1mm L=1500mm)

Podpora

Informacja

Numery pozycji części zamiennych różnią się od zastosowanych w instrukcji eksploatacji oznaczeń pozycji elementów.

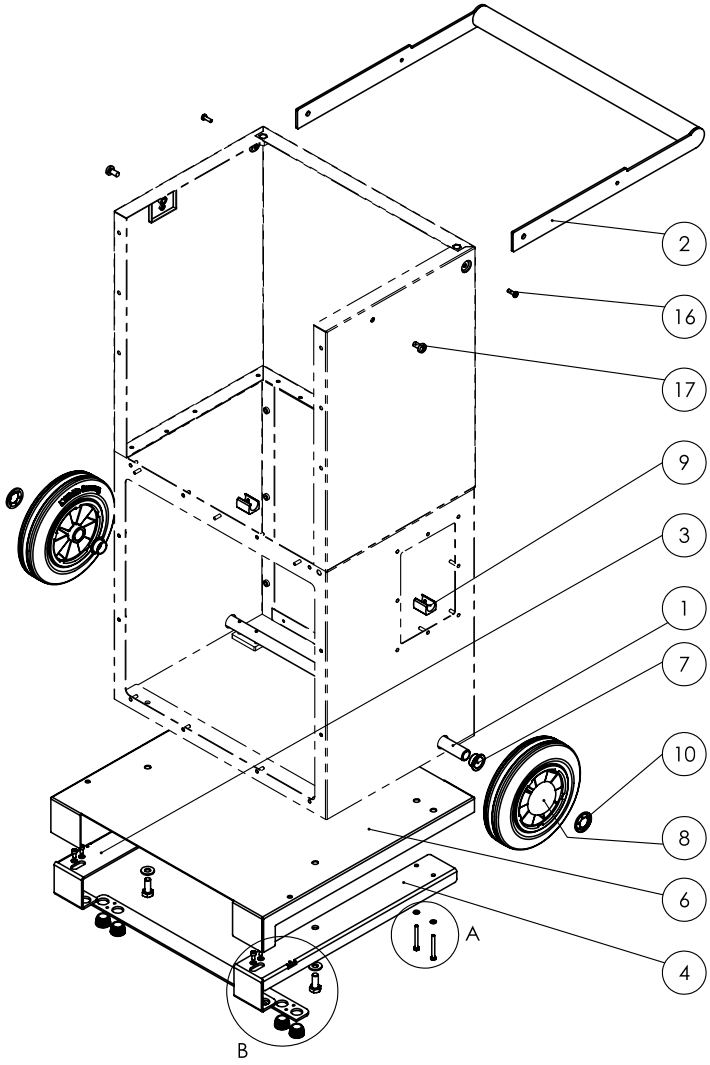

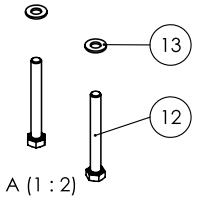

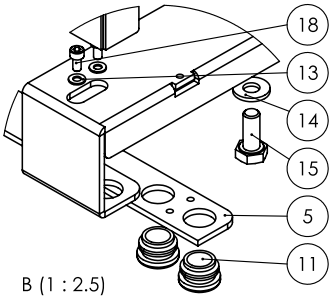

Nr	Część zamienna	Nr	Część zamienna
1	Oś (T0001833)	10	Podkładka (Starlock Ø20)
2	Uchwyt SBG (T0001412)	11	Króciec z ożebrowaniem (wkład okrągły LDPE średnioszary 111139)
3	Wspornik (T0001516)	12	Śruba (sześciokątna DIN 933 M5x45 VZ)
4	Wspornik (T0001517)	13	Podkładka (samoblokująca Ø5,1 x Ø10,2 x 1 VZ)
5	Połączenie (T0001518)	14	Podkładka (samoblokująca Ø10,2 x Ø22,3 x 2,5 VZ)
6	Płyta bazowa (T0001423)	15	Śruba (sześciokątna DIN 933 M10x25 VZ)
7	Łożysko ślizgowe (z kołnierzem Ø20, czarne)	16	Śruba (Liko krzyżowa DIN7985 M5x16 VZ, czarna)
8	Koło (łożysko ślizgowe Ø200/50, koło pełnogumowe, szare, 80kg)	17	Śruba (Liko krzyżowa DIN7985 M8x16 VZ, czarna)
9	Stopy (Ø20-22, długość 29mm, szerokość 25,5mm trzpień Ø5,7, czarne)	18	Śruba (cylindryczny Inbus DIN 912 M5x10 VZ)

Tower, bazaltowoszary

Informacja

Numery pozycji części zamiennych różnią się od zastosowanych w instrukcji eksploatacji oznaczeń pozycji elementów.

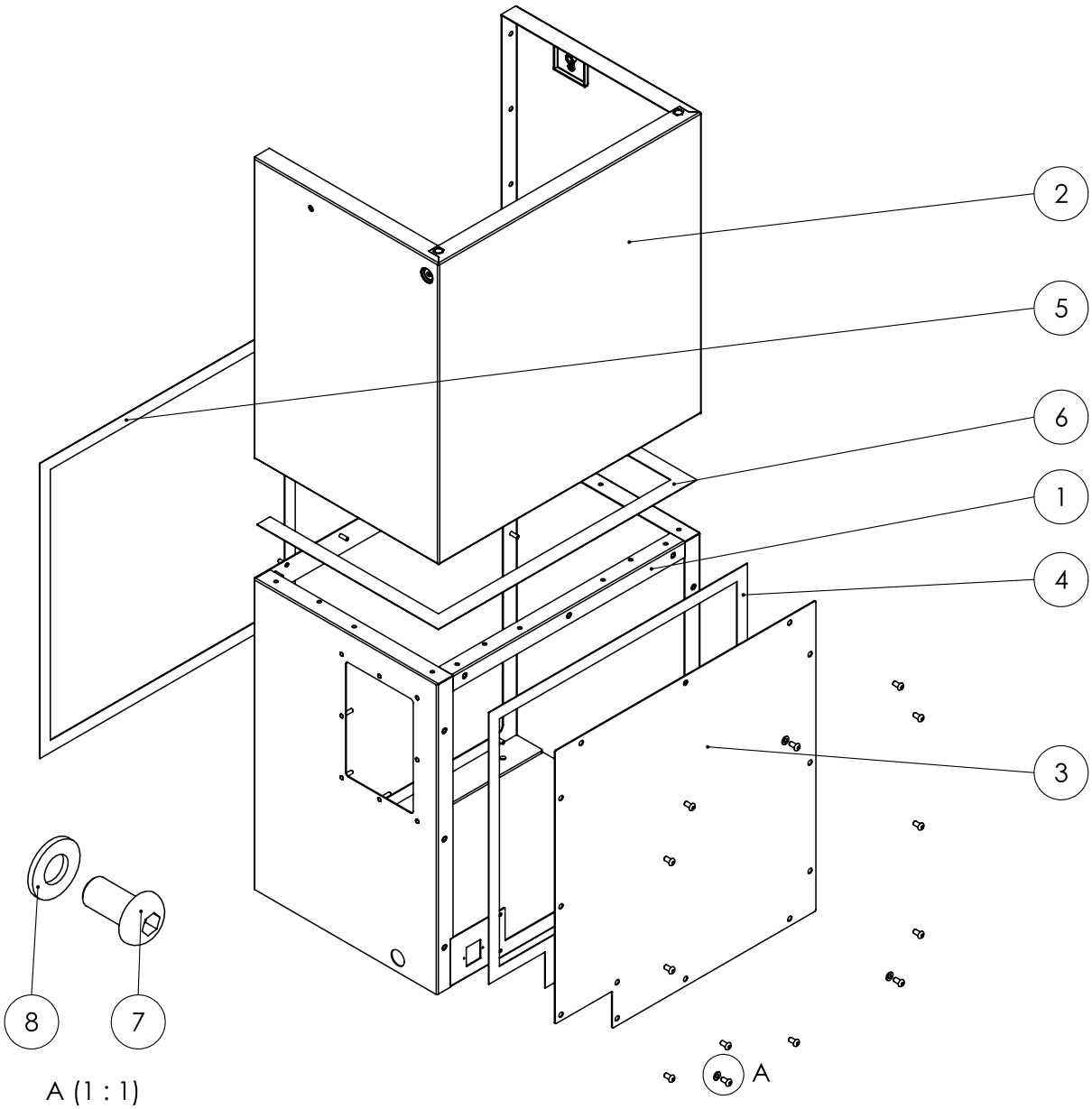

Nr	Część zamienna	Nr	Część zamienna
1	Obudowa, część dolna (T0000665)	5	Taśma uszczelniająca (filc 20x1mm L=1880mm)
2	Obudowa, część górna (T0000746)	6	Taśma uszczelniająca (filc 25x1mm L=1160mm)
3	Pokrywa konserwacyjna (T0000711)	7	Śruba (Liko Inbus DIN7380-1 M6x12 VZ czarna)
4	Taśma uszczelniająca (filc 20x1mm L=1950mm)	8	Podkładka (samoblokująca Ø6 x Ø12,2 x 1,2 VZ)

Wentylator

Informacja

Numery pozycji części zamiennych różnią się od zastosowanych w instrukcji eksploatacji oznaczeń pozycji elementów.

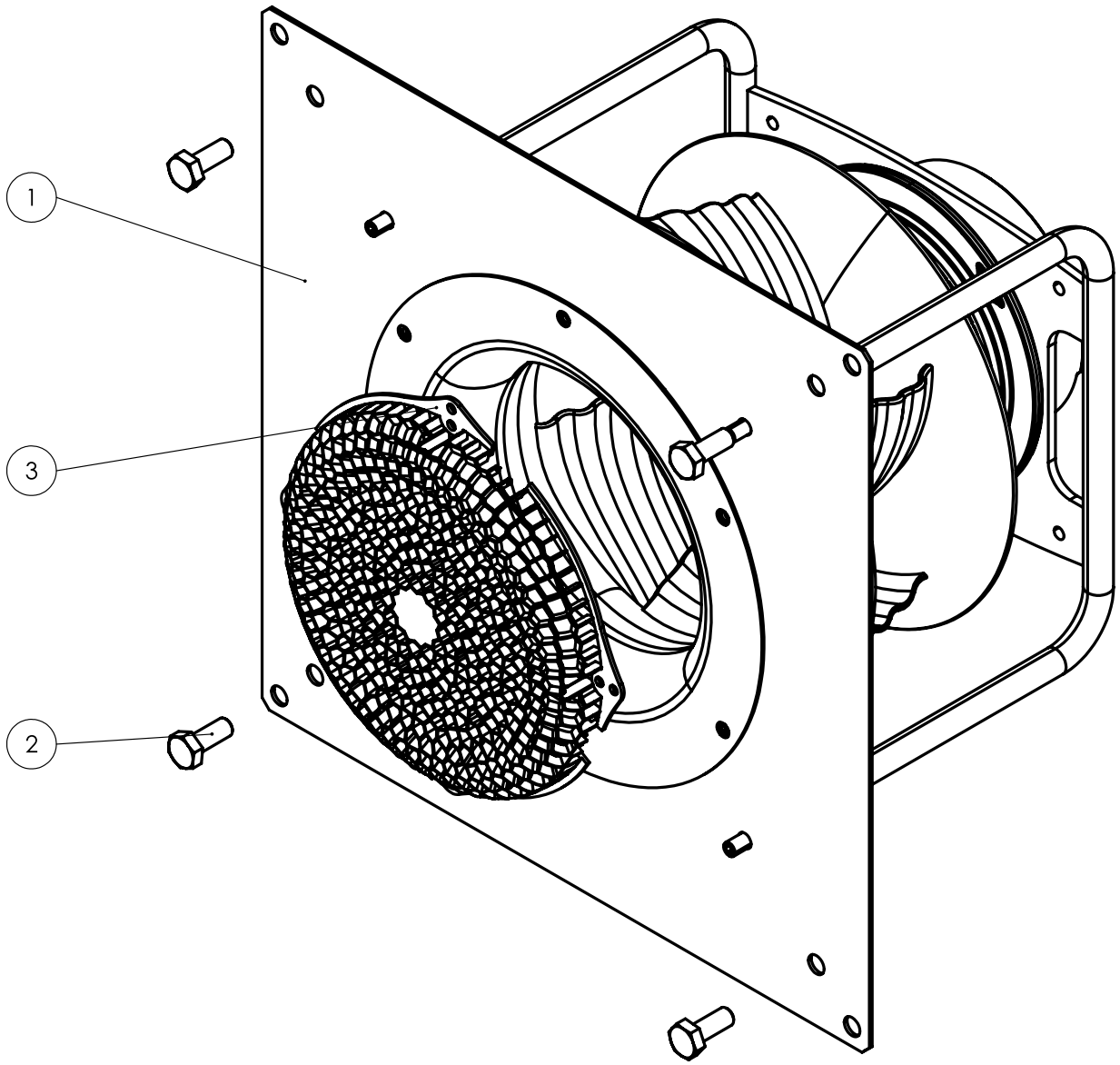

Nr	Część zamienna	Nr	Część zamienna
1	Wentylator (wentylator TAC V+)	3	Kratka ochronna (koło podziałowe 206,6 lub 226,6mm, otwór 5,4mm, tworzywo sztuczne czarne)
2	Śruba (sześciokątna DIN 933 M10x25 VZ)		

Obudowa filtra

Informacja

Numery pozycji części zamiennych różnią się od zastosowanych w instrukcji eksploatacji oznaczeń pozycji elementów.

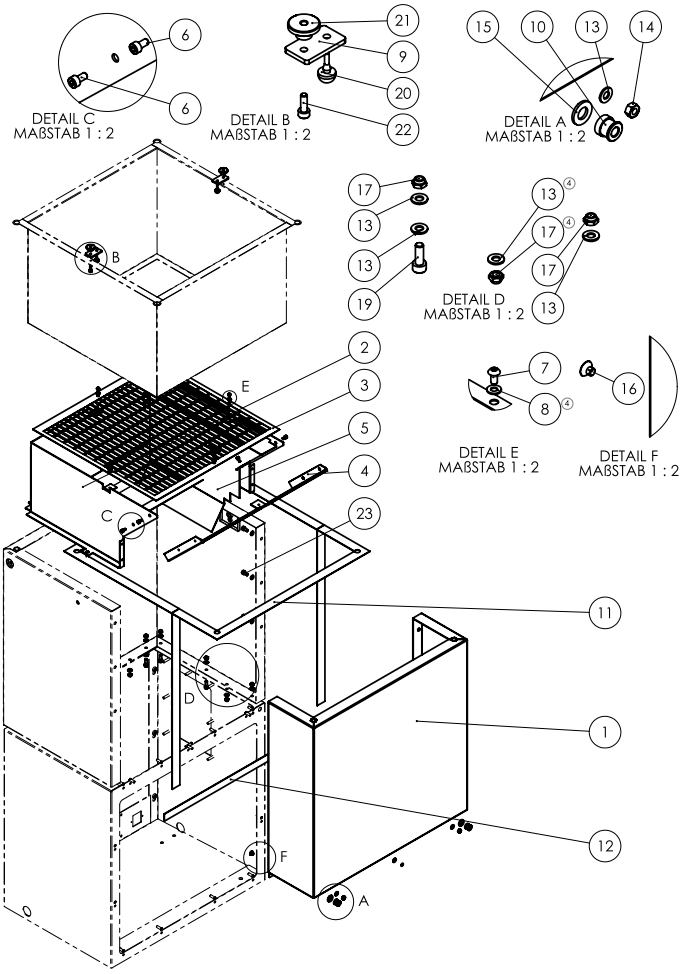

Nr	Część zamienna	Nr	Część zamienna
1	Panel przedni (T0000731)	13	Podkładka (samoblokująca Ø5,1 x Ø10,2 x 1 VZ)
2	Płaszcz grzewczy (T0001344)	14	Nakrętka (sześciokątna DIN 934 M5 VZ)
3	Osłona uchwytu (T0001343)	15	Podkładka (DIN 125 - A Ø8,4xØ16x1,6 VZ)
4	Łącznik blaszany, płaszcz grzewczy (T0001346)	16	Śruba (inbusowa wpuszczana DIN 7991 - M 5x6 VZ)
5	Blaszana osłona termiczna (T0001352)	17	Nakrętka (sześciokątna samozabezpieczająca DIN 985 M5 VZ)
6	Śruba (cylindryczny Inbus DIN 912 M4x8 VZ)	18	Podkładka (DIN 125 - A Ø5,3xØ10x1 VZ)
7	Śruba (Liko krzyżowa DIN7380-1 M4x8 VZ)	19	Śruba (cylindryczny Inbus DIN 912 M5x14 VZ)
8	Podkładka (DIN 125 - A Ø4,3xØ9x0,8 VZ)	20	Odbojnik gumowy (miękki 11mm do otworu 3,2)
9	Docisk (T0000437)	21	Nakrętka (radełkowana M4 czarna Ø20x9,5mm)
10	Tuleja zamykająca (dolna część zatrzaskowa M5)	22	Śruba (cylindryczny Inbus DIN 912 M4x12 VZ)
11	Taśma uszczelniająca (filc 25x1mm L=2920mm)	23	Śruba (cylindryczny Inbus DIN 912 M5x10 VZ)
12	Taśma uszczelniająca (filc 20x1mm L=500mm)		

Wytłumienie, część górna

Informacja

Numery pozycji części zamiennych różnią się od zastosowanych w instrukcji eksploatacji oznaczeń pozycji elementów.

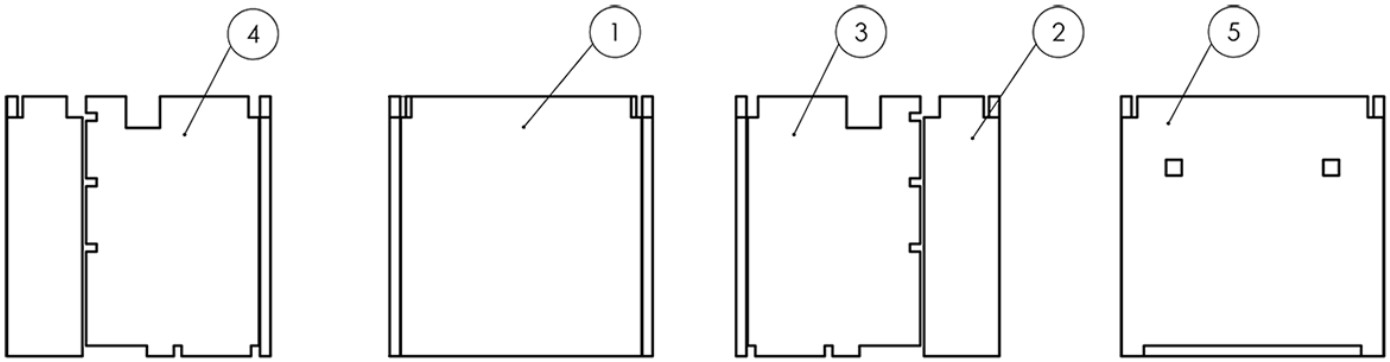

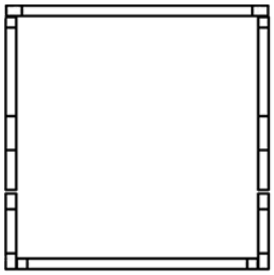

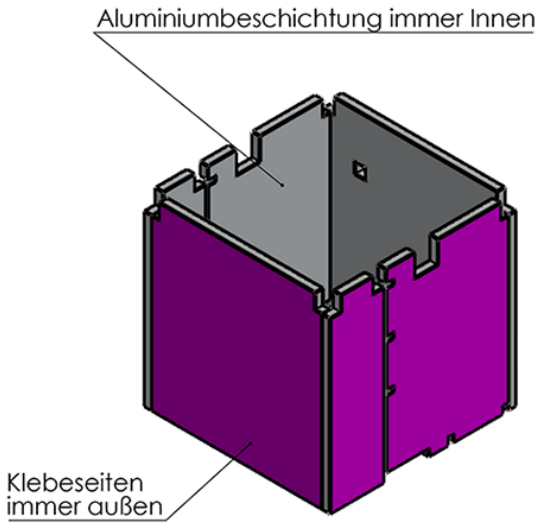

Nr	Część zamienna	Nr	Część zamienna
1	Wytłumienie, część górna (T0001357)	4	Wytłumienie, część górna (T0001362)
2	Wytłumienie, część górna (T0001359)	5	Wytłumienie, część górna (T0001356)
3	Wytłumienie, część górna (T0001360)		

Wytłumienie, część dolna

Informacja

Numery pozycji części zamiennych różnią się od zastosowanych w instrukcji eksploatacji oznaczeń pozycji elementów.

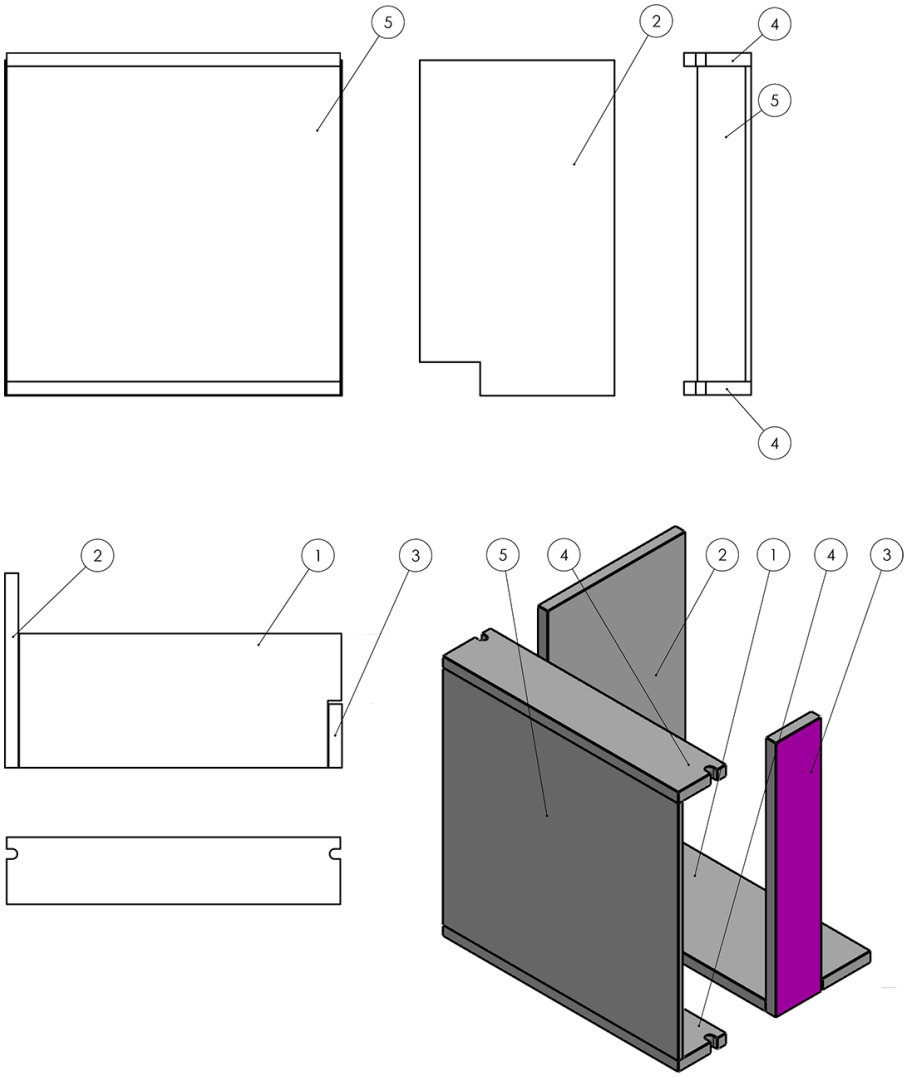

Nr	Część zamienna	Nr	Część zamienna
1	Wytłumienie (T0001366)	4	Wytłumienie, część dolna (T0000880)
2	Wytłumienie (T0001368)	5	Wytłumienie (T0000878)
3	Wytłumienie (T0001370)		

Utylizacja

Umieszczony na wycofanym z eksploatacji urządzeniu elektrycznym lub elektronicznym symbol przekreślonego kosza oznacza, że nie może być ono wyrzucane do odpadków gospodarczych. Urządzenie może zostać bezpłatnie zwrócone do najbliższego punktu odbioru zużytych urządzeń elektrycznych i elektronicznych. Odpowiednie adresy dostępne są w urzędach miejskich lub gminnych. Strona internetowa https://hub.trotec.com/?id=45090 zawiera informacje dotyczące możliwości zwrotu towaru na terenie wielu krajów UE. W przeciwnym razie skontaktuj się z jednostką odpowiedzialną za utylizację zużytych urządzeń, uprawnioną do działania na terenie kraju eksploatacji urządzenia.

Specjalna utylizacja urządzeń elektrycznych i elektronicznych pozwala na ponowne zastosowanie użytych materiałów, sortowanie zastosowanych materiałów lub inne rodzaje wykorzystania starych urządzeń. Procedury te pozwalają także na ograniczenie niekorzystnego wpływu zastosowanych materiałów na środowisko naturalne oraz na zdrowie ludzi.

Deklaracja zgodności

Tłumaczenie oryginalnej deklaracji zgodności według dyrektywy maszynowej WE 2006/42/WE, załącznik II część 1 rozdział A

Niniejszym firma Trotec GmbH & Co. KG deklaruje, że wyszczególniony poniżej produkt została zaprojektowany, skonstruowany i wykonany zgodnie z zapisami dyrektywy maszynowej WE w wersji 2006/42/WE.

Model produktu / produkt:	TAC ECO II
Typ produktu:	oczyszczacz powietrza o wysokiej wydajności
Rok produkcji od:	2021

Zastosowane dyrektywy UE:

- 2011/65/UE: 2011-07-01
- 2014/30/UE: 2014-03-29

Zastosowane normy harmonizowane:

- EN ISO 12100:2010
- EN ISO 13857:2008
- EN ISO 14118:2018
- EN 55011:2009
- EN 60204-1:2018
- EN 60335-1:2012
- EN 60335-2-65:2003
- EN 60335-2-65:2003/A11:2012
- EN 61000-6-1:2007
- EN 61000-6-3:2007/A1:2011
- EN 61000-6-3:2007/A1:2011/AC:2012

Zastosowane normy i specyfikacje techniczne:

- Brak

Producent oraz nazwisko pełnomocnika ds. dokumentacji:

Trotec GmbH

Grebbener Straße 7, D-52525 Heinsberg

Telefon: +49 2452 962-400

E-Mail: info@trotec.de

Miejscowość i data wystawienia:

Heinsberg, dnia 14.02.2022

Detlef von der Lieck, Dyrektor Zarządzający

Trotec GmbH

Grebbener Str. 7
D-52525 Heinsberg
+49 2452 962-400
+49 2452 962-200

info@trotec.com
www.trotec.com