TAC ECO

TR

ORİJİNAL KULLANIM KILAVUZUNUN ÇEVİRİSİ
YÜKSEK PERFORMANSLI HAVA TEMİZLEME CİHAZI

TROTEC

TRT-BA-TACECO-TC2021-06-002-TR

İçindekiler

Kullanım kılavuzu hakkında bilgiler 2

Cihazın kullanım ömrü ve garanti süresi..... 2

Kullanım hatalarına ilişkin bilgiler – Güvenlik 3

Cihaz fonksiyonlarıyla ile ilgili tanıtıcı ve temel bilgiler..... 5

Taşıma ve nakliye sırasında dikkat edilecek hususlar 6

Bağlantı veya montaj..... 6

Kullanım..... 7

Cihazın enerji tüketimi açısından verimli kullanımına ilişkin bilgiler..... 7

Sonradan sipariş edilebilen aksesuarlar..... 8

Hatalar ve arızalar 8

Kullanıcının kendi yapabileceği bakım, onarım veya ürünün temizliğine ilişkin bilgiler..... 8

Bakım, onarım ve kullanımda uyulması gereken kurallar 11

Servis istasyonları..... 11

Üretici ve ithalatçı firmanın unvanı, adres ve telefon numarası..... 11

Teknik ek 12

Kullanım sırasında insan veya çevre sağlığına tehlikeli veya zararlı olabilecek durumlara ilişkin uyarılar 20

Uygunluk beyanı..... 20

Kullanım kılavuzu hakkında bilgiler

Semboller

Elektrik gerilimine karşı uyarı
Bu sembol, elektrik gerilimi nedeniyle insanların hayatına ve sağlığına yönelik oluşan tehlikelere karşı uyarıda bulunur.

Uyarı
Sinyal sözcüğü, önlenmediği taktirde ölüm veya ağır bir yaralanmaya neden olabilecek orta risk derecesindeki bir tehlikeyi tanımlar.

Dikkat
Sinyal sözcüğü, önlenmediği taktirde hafif veya orta bir yaralanmaya neden olabilecek düşük risk derecesindeki bir tehlikeyi tanımlar.

Not
Sinyal sözcüğü, önemli bilgilere işaret eder (örn. maddi hasarlar), fakat tehlikelere işaret etmez.

Bilgi
Bu sembolün bulunduğu notlar, çalışmalarınızı hızlı ve güvenli şekilde yapmanız konusunda size yardımcı olur.

Kılavuza dikkat ediniz
Bu sembolün bulunduğu notlar, işletme kılavuzuna dikkat edilmesi gerektiği konusunda sizi uyarır.

Koruyucu gözlük takınız
Bu sembolün bulunduğu notlar, bir koruyucu gözlük kullanılması gerektiği konusunda sizi uyarır.

Koruyucu eldiven takınız
Bu sembolün bulunduğu notlar, koruyucu eldiven kullanılması gerektiği konusunda sizi uyarır.

Koruyucu maske takın
Bu sembolün bulunduğu notlar, bir koruyucu maske (örn. FFP2 maske) kullanılması gerektiği konusunda sizi uyarır.

Ayak koruması kullanın
Bu sembolün bulunduğu notlar, güvenlik botları kullanılması gerektiği konusunda sizi uyarır.

İşletme kılavuzunun ve AB uygunluk beyanının güncel sürümünü aşağıdaki linkten indiriniz:

TAC ECO

https://hub.trotec.com/?id=44570

Cihazın kullanım ömrü ve garanti süresi

Aşağıdaki bilgiler sadece Türkiye için geçerlidir:

Ticari müşteriler için garanti süresi bir yıldır. Özel müşteriler için garanti süresi iki yıldır.

Kullanım hatalarına ilişkin bilgiler – Güvenlik

Bu kılavuzu, cihazı çalıştırmadan/kullanmadan önce dikkatlice okuyunuz ve kılavuzu her zaman kurulum yerinin hemen yakınında veya cihazın üzerinde bulundurunuz.

Uyarı

Tüm güvenlik uyarılarını ve talimatları okuyunuz.
Güvenlik uyarılarına ve talimatlara uymanın ihmal edilmesi, elektrik çarpmasına, yangına ve/veya ağır yaralanmalara neden olabilir.
Daha sonra bakmak için tüm güvenlik uyarılarını ve talimatları saklayınız.
Bu cihaz, gözetim altında veya cihazın güvenli kullanımı hakkında eğitilmiş ve bu nedenle oluşacak tehlikeleri anlamış olmaları durumunda 8 yaşın üstündeki çocuklar ve kısıtlı fiziksel, duyusal veya mental yeteneklere sahip veya deneyimi ve bilgisi eksik kişiler tarafından kullanılabilir.
Çocuklar cihazla oynamamalıdır. Temizlik ve kullanıcı bakımı, gözetim altında olmayan çocuklar tarafından yapılmamalıdır.

Uyarı

Sürekli olarak denetlenmedikleri sürece 3 yaşın altındaki çocuklar cihazdan uzak tutulmalıdır.
3 yaşından büyük ve 8 yaşından küçük çocuklar, cihazın kendi normal kullanım konumuna yerleştirilmiş veya takılmış olması koşuluyla, gözetim altında olmaları veya cihazın güvenli kullanımı hakkında eğitim almış ve bu nedenle oluşan tehlikeleri anlamış olmaları durumunda cihazı sadece açabilir ve kapatabilir.
3 yaşından büyük ve 8 yaşından küçük çocuklar, fişi prize takamaz, cihazı ayarlayamaz, cihazı temizleyemez ve / veya kullanıcıların yapması gereken bakımı yapamaz.

- Cihazı patlama tehlikesi altındaki mekânlarda veya bölgelerde çalıştırmayınız ve bu tür yerlere yerleştirmeyiniz.
- Cihazı, agresif atmosferlerde çalıştırmayınız.
- Cihazı; dik konumda, durma güvenliği sağlanarak ve taşıma kapasitesine sahip bir zemin üzerine yerleştiriniz.
- Nemli temizlikten sonra cihazı kurutunuz. Cihazı ıslak durumda çalıştırmayınız.
- Cihazı elleriniz nemli veya ıslakken çalıştırmayınız veya kullanmayınız.
- Cihazı doğrudan su püskürmesine maruz bırakmayınız.
- Cihazın içine asla herhangi bir nesne veya uzuvlarınızı sokmayınız.
- Çalışma sırasında cihazın üstünü örtmeyiniz ve bu sırada cihazı taşımayınız
- Cihazın üzerine oturmayınız.
- Cihaz bir oyuncak değildir. Çocukları ve hayvanları uzak tutunuz. Cihazı sadece gözetim altında kullanınız.
- Cihazın her kullanımından önce cihazın aksesuarlarını ve bağlantı parçalarını olası hasarlar açısından kontrol ediniz. Arızalı cihazları ve cihaz parçalarını kullanmayınız.
- Cihazın dışında bulunan tüm elektrik kablolarının hasar görmeye karşı (örn. hayvanlar nedeniyle) korunduğundan emin olunuz. Elektrik kabloları veya şebeke bağlantısında hasar varken cihazı kesinlikle kullanmayınız!
- Şebeke bağlantısı, Teknik Ek bölümündeki bilgilere uygun olmalıdır.
- Elektrik fişini düzgün bir şekilde topraklanmış prize takınız.
- Elektrik kablosu için kullanılacak uzatmaları teknik bilgileri dikkate alarak seçiniz. Uzatma kablosunu tamamen açınız. Aşırı elektrik yükü oluşmasına izin vermeyiniz.
- Cihazdaki bakım, temizlik veya onarım çalışmalarından önce, elektrik fişinin tutarak elektrik kablosunu prizden çekiniz.
- Cihazı kullanmadığınız zamanlarda, cihazı kapatınız ve elektrik kablosunu prizden çıkartınız.
- Elektrik fişinde veya elektrik kablosunda hasar tespit ettiyseniz cihazı kesinlikle kullanmayınız.
  Elektrik kablosu zarar görmüşse, tehlikeleri önlemek için, üretici veya müşteri hizmetleri ya da benzer nitelikte bir kişi tarafından değiştirilmelidir.
  Arızalı elektrik kabloları insan sağlığı için ciddi tehlike oluşturur!
- Cihazın kurulumu sırasında, Teknik Ek bölümü uyarınca duvarlarla ve nesnelerle arasında bırakılacak minimum mesafeye ve depolama ve çalışma koşullarına dikkat ediniz.
- Hava girişi ve hava çıkışının açık olduğundan emin olunuz.
- Hava girişi ve hava çıkışının yakın çevresinde gevşek nesneler ve kir bulunmamasını sağlayınız.
- Cihazın üzerindeki güvenlik işaretlerini, çıkartmaları ve etiketleri çıkarmayınız. Tüm güvenlik işaretleri, çıkartmalar ve etiketlerin okunur durumda olmasını sağlayınız.
- Emme tarafında hiçbir zaman kir ve gevşek nesnelerin bulunmadığından emin olunuz.
- Özellikle sağlığa zararlı maddeleri filtreledikten sonra, değiştirilen filtreyi tekniğe uygun şekilde tasfiye ediniz.
- Cihazı kesinlikle saklama yeri veya basamak olarak kullanmayınız.
- Cihazı açık durumdayken hareket ettirmeyiniz.

Usulüne uygun kullanım

Cihazı, sadece atmosferik havayı temizlemek için teknik verilere ve güvenlik uyarılarına uyarak kullanınız. Cihaz, insanların yoğun bir şekilde girip çıktığı kamuya açık yerlerde oda havasını temizlemek için kullanılır, örn.:

- Süpermarketler ve yapı marketleri
- Parfümeriler ve eczaneler
- Elektronik mağazaları
- Spor salonları
- Bekleme ve karşılama alanları
- Fuar standları
- Yemekhaneler
- Askeri hastaneler
- Gemiler
- Huzur evleri
- Okullar
- Konferans salonları
- Üretim alanları

Ayrıca cihaz, toz yükü altında olan çalışma bölgelerinde oda havasını temizlemek için kullanılır. Cihaz, doğrudan çalışma yerindeki virüsleri, tozu, kağıt ve tekstil mikro elyaflarını filtreler.

Cihaz sadece endüstriyel ve ticari alanda kullanılmalıdır.

Öngörülebilen hatalı kullanım

- Cihazı ıslak ya da suyla kaplı bir zemin üzerine yerleştirmeyiniz.
- Cihazın üzerine örn. ıslak elbiseler gibi nesneler koymayınız.
- Cihazı açık havada kullanmayınız.
- Cihazı, tozları veya sıvıları emmek için kullanmayınız.
- Usulüne uygun kullanımın dışındaki bir kullanım, makul şekilde öngörülebilen hatalı kullanım olarak kabul edilir.
- Cihaz üzerinde izin olmadan değiştirme, ekleme ya da dönüştürme işlemi yapmak yasaktır.

Personelin niteliği

Bu cihazı kullanan kişiler:

- Elektrikle çalıştırılan hava temizleme cihazlarındaki çalışmalar sırasında oluşan tehlikeleri bilmeli.
- Başta Kullanım hatalarına ilişkin bilgiler – Güvenlik bölümü olmak üzere işletme kılavuzunu okumuş ve anlamış olmalıdır.

Eğitimli kişi

Eğitimli kişiler, kendilerine verilen görevler ve hatalı davranma durumunda ortaya çıkabilecek tehlikeler hakkında işletmeci tarafından eğitilmiştir. Bu kişiler; cihazı kullanabilir, taşıyabilir ve basit bakım çalışmaları (dış gövdeyi temizleme, fanı temizleme) yapabilir.

Cihaz, eğitimli personel tarafından kullanılmalıdır.

Kalan tehlikeler

Elektrik gerilimine karşı uyarı

Elektrikli parçalar üzerindeki çalışmalar sadece yetkili bir uzman şirket tarafından gerçekleştirilmelidir!

Elektrik gerilimine karşı uyarı

Cihaz üzerinde gerçekleştirilecek tüm çalışmalardan önce elektrik fişini prizden çıkartınız!
Elektrik fişine nemli ya da ıslak elle dokunmayınız.
Elektrik fişinden tutarak elektrik kablosunu elektrik prizinden çekiniz.

Uyarı

Eğitimsiz kişiler tarafından amacına veya usulüne uygun olmayan şekilde kullanılması durumunda bu cihaz çeşitli tehlikelere neden olabilir! Personel niteliklerine dikkat ediniz!

Uyarı

Cihaz bir oyuncak değildir ve çocukların eline geçmemelidir.

Uyarı

Boğulma tehlikesi!
Ambalaj malzemesini dikkatsizce etrafta bırakmayınız. Çocuklar için tehlikeli bir oyuncağa dönüşebilir.

Not

Cihazı, hava filtresi hava girişine takılmamış durumdayken çalıştırmayınız!
Hava filtresi olmadan cihazın içi aşırı derecede kirlenir; bunun sonucunda kapasite azalabilir ve cihaz zarar görebilir.

Not

Cihazı temizlemek için sert temizlik maddeleri, aşındırıcı veya çözücü maddeler kullanmayınız.

Acil durumda yapılması gerekenler

1. Cihazı kapatınız.
2. Acil bir durumda cihazı şebeke beslemesinden ayırınız: Elektrik fişinden tutarak elektrik kablosunu elektrik prizinden çekiniz.
3. Arızalı bir cihazı tekrar elektrik şebekesine bağlamayınız.

Cihaz fonksiyonlarıyla ile ilgili tanıtıcı ve temel bilgiler

Cihaz açıklaması

Cihaz, aerosol ve asılı madde bulutlarının kurulum yerindeki bekleme süresini ve yoğunluğun azaltır.

Mobil olarak kullanılabilen bu yüksek performanslı hava temizleme cihazı, yerleştirildiği her yerde, gerekli hava değişim hızına bağlı olarak temiz, filtrelenmiş ve yıkanmış bir "Temiz Hava Bölgesi" oluşturur.

Ortam havası, bu işlem bölgesinde mikroplar, ince toz veya havada taşınan diğer mikro partiküllerden geniş kapsamda arındırılmış durumda kalır, çünkü cihaz, kirli oda havasının verimli H14-HEPA filtreleme ile geniş hacimli şekilde emilmesine ve bölgenin esnek şekilde ayarlanabilen yıkanması sayesinde aerosol partiküllerinden arındırılmasına olanak sağlar.

Trotec H14-HEPA filtre, entegre G4 Z-Line ön filtre sistemiyle birlikte, havada taşınan mikroplar, virüsler, toz, bakteriler, sporlar veya kağıt veya tekstil ürünlerinin mikro elyaflarının güvenli şekilde ayrıştırılmasını sağlar.

Bu sayede cihaz, sık girilip çıkılan kamusal alanlarda havada taşınan bulaşma riskini belirgin ve güvenli şekilde azaltır ve toz yükü altındaki çalışma bölgelerinde tozsuz çalışma koşulları elde edilmesini sağlar.

Cihazın görünümü

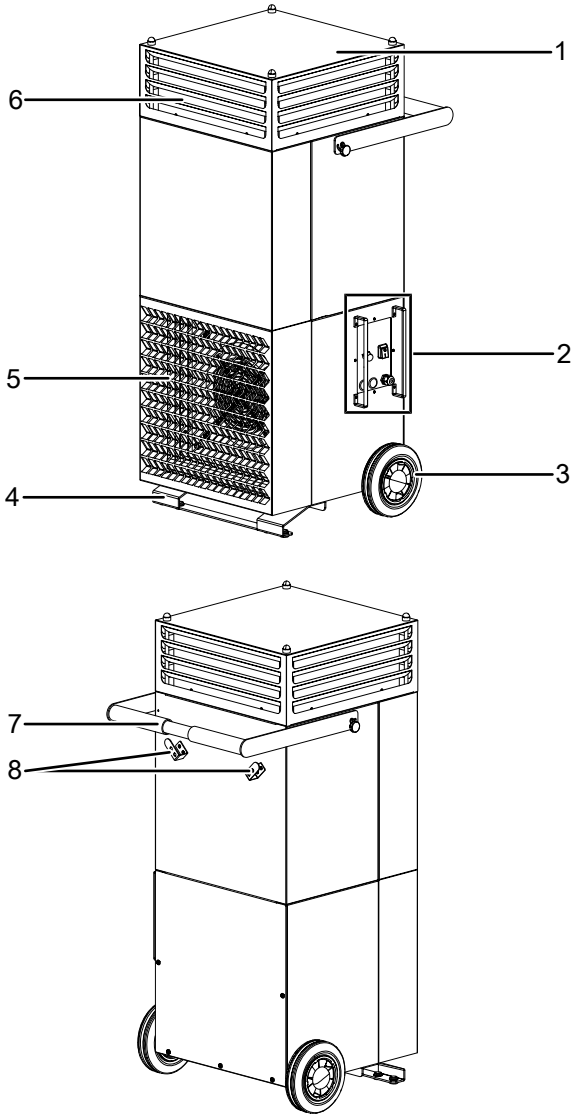

No.	Tanım
1	DualDecon üfleme kulesi
2	Kumanda elemanları
3	Tekerlek
4	Ayak
5	Hava filtresiyle birlikte hava girişi
6	HEPA hava filtresi
7	Taşıma kulpu
8	Kablo tutucusu

Taşıma ve nakliye sırasında dikkat edilecek hususlar

Not

Düzgün olmayan bir şekilde depolar veya taşırsanız cihaz hasar görebilir.
Cihazın taşınması ve depolanmasıyla ilgili bilgilere dikkat ediniz.

Taşıma

Cihaz, rahatça taşınması için bir taşıma kulpu ve iki taşıma tekerleği ile donatılmıştır.

Ayak koruması kullanın

Taşıma sırasında uygun bir ayak koruyucusu takınız. Yerleştirme sırasında cihazın ayağı nedeniyle yaralanma tehlikesi ortaya çıkar.

Her taşıma işleminden **önce** şu uyarılara dikkat ediniz:

- Cihazı kapatınız.
- Elektrik fişinden tutarak elektrik kablosunu elektrik prizinden çekiniz.
- Elektrik kablosunu çekme halatı olarak kullanmayınız.
- Cihazı sadece düz ve kaygan yüzeylerde hareket ettiriniz.
- Taşıma esnasında cihazın korunmasını sağlayan tüm ambalaj malzemelerini çıkartınız.
- Cihazda hasarlar varsa, cihazı satın aldığınız yetkili satıcıya veya üreticiye başvurunuz.
- Cihazı dikkatlice yatırınız ve sadece gerektiği kadar eğiniz.
- Cihazı dikkatlice yerine oturtunuz.
- Cihaz sadece, kaldırma ekipmanlarıyla kullanım için öngörülen noktalardan kaldırılmalıdır. Kaldırma ekipmanının taşıma kapasitesi, cihazın ağırlığını kaldırmak için uygun olmalıdır (bkz. Teknik bilgiler).

Her taşıma işleminden **sonra** şu uyarılara dikkat ediniz:

- Cihazı, taşıma işleminden sonra dik olarak yerleştiriniz.

Depolama

Cihazı kullanmadığınız zamanlarda aşağıdaki depolama koşullarına uyunuz:

- Kuru ve donmaya ve ısıya karşı korunmuş
- Tozdan ve doğrudan güneş ışığından korunan bir yerde dik bir pozisyonda
- Gerekiyorsa, içeriye toz girmesine karşı bir kılıfla koruyarak
- Cihazı tekrar çalıştırmadan önce elektrik kablosunun durumunu kontrol ediniz. Cihazın kusursuz durumda olduğundan şüphe duyarsanız müşteri hizmetlerini arayınız.
- Her durumda cihazı yılda bir kez bir elektrik teknisyenine kontrol ettiriniz.

Bağlantı veya montaj

Teslimat kapsamı

- 1 x cihaz
- 1 x hava filtresi-G4 Z-Line ön filtre
- 1 x HEPA filtre
- 1 x kılavuz

Bağlantı veya montaj

Cihazın kurulumu sırasında, Teknik Ek bölümü uyarınca duvarlarla ve nesnelerle arasında bırakılacak minimum mesafelere dikkat ediniz.

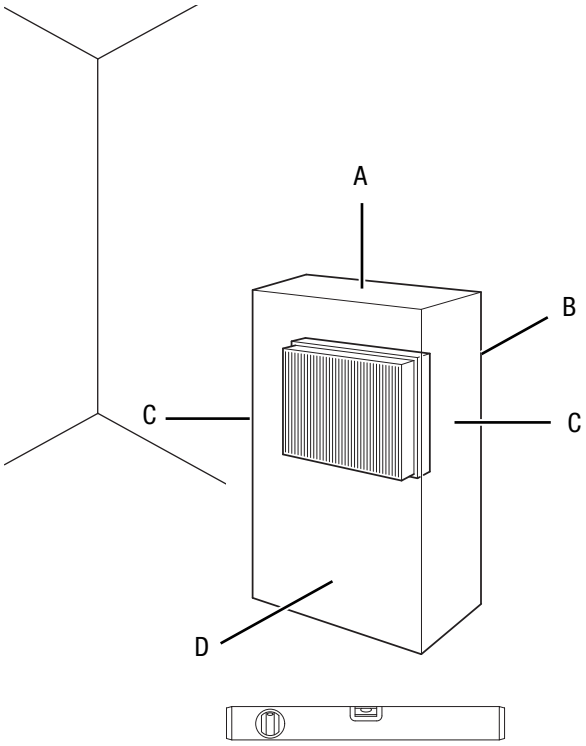

- Cihaz, sadece çok fazla toz oluşumu olmayan ortamlarda çalıştırılmalıdır.
- Cihazı dik ve devrilmeyecek şekilde yerleştiriniz.
- Cihazı devrilmeyecek şekilde stabil ve düz bir zemine yerleştiriniz.
- Cihazı, hava girişi ve çıkışı ve cihazın kullanılması için yeterli mesafeyle kurunuz (bkz. Teknik bilgiler).
- Kablo uzatmalarının tamamen açılmış ve çözülmüş durumda olduğundan emin olunuz.
- Cihazı monte ederken ısı kaynaklarına yeterli mesafe bırakınız.
- Perde veya başka nesnelerin hava akımını engellememesine dikkat ediniz.

Hava filtresinin yerleştirilmesi

Not

Cihazı, hava filtresi hava girişine takılmamış durumdayken çalıştırmayınız!
Hava filtresi olmadan cihazın içi aşırı derecede kirlenir; bunun sonucunda kapasite azalabilir ve cihaz zarar görebilir.

- Cihazı çalıştırmadan önce hava filtresinin takılmış olduğundan emin olunuz.

Flowstop kapağının takılması

Opsiyonel Flowstop kapakları, kulenin dört adet iç kenarından birine takılabilir ve örneğin dışarı çıkışların istenmediği veya gerekmediği yerlerde, kulenin ilgili tarafında havanın dışarıya çıkmasını engeller.

Elektrik kablosunun bağlanması

- Elektrik fişini düzgün bir şekilde topraklanmış prize takınız.

Kullanım

Kumanda elemanları

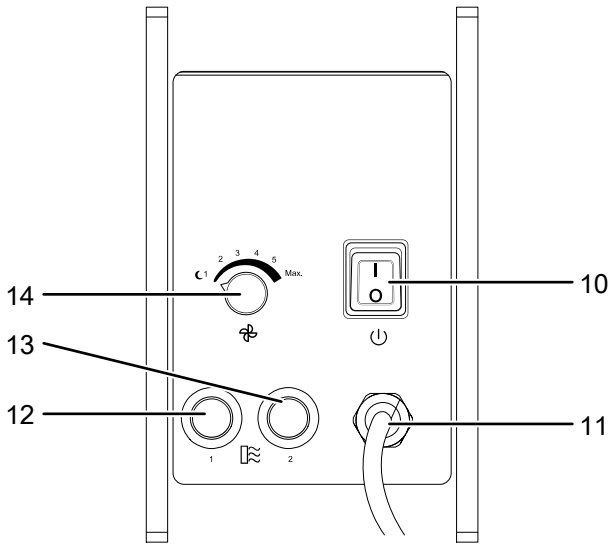

No.	Tanım	Anlamı
10	*Açma/Kapatma* düğmesi	Cihazı açma veya kapatma; Cihaz açıkken yanar
11	Elektrik kablo bağlantısı	Cihazın elektrik beslemesi
12	Filtre kontrol lambası 1	Ön filtrenin kontrol lambası
13	Filtre kontrol lambası 2	H14-HEPA filtrenin kontrol lambası
14	Çalışma düğmesi	Fan kademesini ayarlama

Cihazı açma

1. Bağlantı veya montaj bölümünde açıklandığı gibi çalışmaya hazır şekilde kurduktan sonra cihazı çalıştırabilirsiniz.
2. *Açma/Kapatma* düğmesini (10) **I** konumuna getiriniz.
   ⇨ *Açma/Kapatma* düğmesi (10) yanar.
   ⇨ Cihaz açılmıştır ve ayarlanan fan kademesinde çalışır.

Fan kademesinin ayarlanması

Bilgi

Kontrol lambaları (12 ve 13), ön filtrenin veya H14 HEPA filtrenin denetimi için kullanılır. Aşırı kirlenme nedeniyle değiştirilmeleri gerektiğinde ilgili kontrol lambaları yanar. Cihazı çalıştırmadan önce, filtrelerin temiz durumda olmasına dikkat ediniz (bkz. Periyodik bakım ile ilgili bilgiler"). En yüksek fan kademesi seçildiğinde filtrelerin kontrolü en doğru sonucu verir. Filtreleri kontrol etmek için, gerekirse TAC ECO'yu **maks.** nominal değer kademesine getiriniz. Kontrol lambalarına dikkat ediniz.

✓ Cihaz açık olmalıdır.

1. Çalışma düğmesini (14), saat yönünde ilgili 1, 2, 3, 4, 5 veya maks. kademesine döndürünüz.
   ⇨ Seçilen fan kademesi çalışmaya başlar.

Nominal değer kademesi	Hava hacmi m^3/saat cinsinden bilgi	Filtre sınıfı*
		Standart filtre
1	600 m^3/saat	H14
2	800 m^3/saat	H14
3	1000 m^3/saat	H14
4	1200 m^3/saat	H13
5	1400 m^3/saat	H13
maks.	1600 m^3/saat	H13

* 1200 m^3/saat üstündeki bir hacimsel hava akımında, H14-HEPA standart filtrenin filtre sınıfı azalır.

Devre dışı bırakma

Elektrik gerilimine karşı uyarı

Elektrik fişine nemli ya da ıslak elle dokunmayınız.

1. Cihazı, *Açma/Kapatma* düğmesinden (10) kapatınız.
2. Elektrik fişini prizden çıkartınız.
3. Cihazı, Kullanıcının kendi yapabileceği bakım, onarım veya ürünün temizliğine ilişkin bilgiler bölümünde anlatılanlara uygun şekilde temizleyiniz.
4. Cihazı, Depolama bölümüne uygun şekilde depolayınız.

Cihazın enerji tüketimi açısından verimli kullanımına ilişkin bilgiler

Gereksiz enerji tüketimini önlemek için, cihazın sadece gerçek kullanım süresi boyunca açık kalmasına dikkat ediniz. Mevcutsa, cihazın kapatma otomatiğinden faydalanınız.

Sonradan sipariş edilebilen aksesuarlar

Uyarı
Sadece işletme kılavuzunda belirtilen aksesuarları ve ek cihazları kullanınız.
İşletme kılavuzunda önerilenlerin dışındaki takımlar veya diğer aksesuarların kullanılması yaralanma tehlikesi anlamına gelebilir.

Tanım	Ürün numarası
H14-HEPA filtre	7.160.000.113
H14-HEPA HighFlow filtre	7.160.000.114
F7 Kıvrımlı filtre	7.160.000.449
G4 Z-Line ön filtre	7.160.000.453
Silencer Susturucu	6.100.007.062
Hortum bağlantısı adaptör kapağı	6.100.007.061
Flowstop kapağı	6.100.007.063

Hatalar ve arızalar

Kusursuz işlevselliği temin etmek için, cihaz üretim esnasında defalarca kontrol edilmiştir. Buna rağmen arızalar ortaya çıkarsa cihazı aşağıdaki listeye göre kontrol ediniz.

Cihaz çalışmaya başlamıyor:

- Elektrik bağlantısını kontrol ediniz.
- Elektrik kablosunun ve elektrik fişinin hasarlı olup olmadığını kontrol ediniz.
- Yapı tarafındaki şebeke sigortasını kontrol ediniz.
- Cihazı yeniden başlatmadan önce 10 dakika bekleyiniz. Duruma bağlı olarak fan motoru aşırı ısınmıştır ve soğuması gerekir. Cihaz çalışmaya başlamazsa, uzman bir şirket veya Trotec tarafından bir elektriksel kontrol gerçekleştirilmesini sağlayınız.

Cihaz gürültü çıkarıyor, titriyor:

- Cihazın dikey konumda ve durma güvenliği sağlanmış şekilde kurulup kurulmadığını kontrol ediniz.

Cihaz çok sıcak, gürültü çıkarıyor veya kapasitesi düştü:

- Hava girişlerinin ve hava filtresinin kirlenip kirlenmediğini kontrol ediniz. Dışarıdaki kirleri temizleyiniz.
- Cihazın kirlenip kirlenmediğini dışarıdan kontrol ediniz (bkz. Kullanıcının kendi yapabileceği bakım, onarım veya ürünün temizliğine ilişkin bilgiler bölümü). Cihazın kirlenen iç kısmının uzman bir şirket veya Trotec tarafından temizlenmesini sağlayınız.

Cihaz kontrollerden sonra sorunsuz bir şekilde çalışmıyor:

Müşteri hizmetleriyle temas kurunuz. Gerekirse cihazı onarım için bir yetkili elektrik servisine veya Trotec'e götürünüz.

Kullanıcının kendi yapabileceği bakım, onarım veya ürünün temizliğine ilişkin bilgiler

Cihaz, asgari bakım gereksinimiyle uzun çalışma süreleri için tasarlanmıştır. Cihazın güvenli şekilde çalışması için, takılan tüm bileşenlerin en geç 12 ay sonra veya 4000 çalışma saatinde bir kontrol edilmesi ve gerekirse kirlerin temizlenmesi veya hasarlı parçaların değiştirilmesi gerekir.

Hava temizleme cihazının optimum şekilde kullanımı için yıllık bakım servisimizden faydalanmanızı öneriyoruz. Bu servis; filtre değişimi, cihazın içinin ve dışının temizlenmesi ve dezenfekte edilmesi, fonksiyonların ve tüm güvenlik cihazlarının kontrol edilmesini içerir. Bu sayede, artık endişelenmenize gerek kalmayacak şekilde uzun yıllar boyunca cihazınızın tamamen temiz bir durumda kalmasını ve oda havasındaki virüslerin ve aerosollerin güvenilir bir şekilde filtrelemesini sağlayabilirsiniz. Servis aralıklarını size bildireceğiz. Ürünün tamamen güvenli bir şekilde çalışması için bir bakım sözleşmesi yapmanızı öneriyoruz. Bunun için lütfen müşteri hizmetleri departmanımızla görüşünüz.

Periyodik bakım ile ilgili bilgiler

Bakım ve koruma aralığı	Her bağlantı veya montaj işleminden önce	Gerektiğinde	En azından 4 haftada bir	En azından 6 ayda bir	En azından her yıl	TAC ECO 2.000 çalışma saati / 1-2 yıl
Hava filtresini, emme ve dışarı üfleme açıklıklarını kirlenme ve yabancı cisimler açısından kontrol ediniz, gerekiyorsa temizleyiniz	X					
Dış ve iç temizlik		X			X	
Cihazın iç kısmının kirlenip kirlenmediğini görsel olarak kontrol ediniz		X	X			
H14 filtreyi değiştiriniz						X
G4 Z-Line ön filtreyi değiştiriniz				X		
Hasarlı olup olmadığını kontrol ediniz	X					
Sabitleme cıvatalarını kontrol ediniz		X			X	
Deneme çalışması					X	

Bakım ve koruma protokolü

Cihaz tipi: .....

Cihaz numarası: .....

Bakım ve koruma aralığı	1	2	3	4	5	6	7	8	9	10	11	12	13	14	15	16
Hava filtresini, emme ve dışarı üfleme açıklıklarını kirlenme ve yabancı cisimler açısından kontrol ediniz, gerekiyorsa temizleyiniz																
Dış temizlik																
Cihazın iç kısmının kirlenip kirlenmediğini görsel olarak kontrol ediniz																
H14 filtreyi değiştiriniz																
G4 Z-Line ön filtreyi değiştiriniz																
Hasarlı olup olmadığını kontrol ediniz																
Sabitleme cıvatalarını kontrol ediniz																
Deneme çalışması																
Notlar:																

1. Tarih: ..... İmza:	2. Tarih: ..... İmza:	3. Tarih: ..... İmza:	4. Tarih: ..... İmza: .....
5. Tarih: ..... İmza:	6. Tarih: ..... İmza:	7. Tarih: ..... İmza:	8. Tarih: ..... İmza: .....
9. Tarih: ..... İmza:	10. Tarih: ..... İmza:	11. Tarih: ..... İmza:	12. Tarih: ..... İmza: .....
13. Tarih: ..... İmza:	14. Tarih: ..... İmza:	15. Tarih: ..... İmza:	16. Tarih: ..... İmza: .....

Bakıma başlanmadan önce yapılacak işlemler

Elektrik gerilimine karşı uyarı

Elektrik fişine nemli ya da ıslak elle dokunmayınız.

- Cihazı kapatınız.
- Elektrik fişinden tutarak elektrik kablosunu elektrik prizinden çekiniz.

Elektrik gerilimine karşı uyarı

Cihazın açılmasını gerektiren çalışmalar, sadece yetkili uzman şirketler veya Trotec tarafından gerçekleştirilmelidir.

Uyarı

Temizlik sırasında yerel hijyen düzenlemelerine ve mevzuatlarına dikkat ediniz. Temizlik ve bakım çalışmaları sırasında uygun bir koruyucu donanımla (örn koruyucu maske, koruyucu gözlük ve eldiven) kendinizi koruyunuz.

Not

Vantilatörü ve diğer elektrikli bileşenleri su girmesine karşı uygun maddelerle iç temizlik yaparak koruyunuz.

Dış gövdenin temizlenmesi

Dış gövdeyi nemli, yumuşak, hav bırakmayan bir bezle temizleyiniz. Dış gövdenin içine nem girmemesine dikkat ediniz. Elektrikli parçaların nemle temas etmemesine dikkat ediniz. Bezi nemlendirmek için örn. temizleme spreyi, çözücü madde, alkol içeren temizleyiciler veya aşındırıcı maddeler gibi agresif temizlik maddeleri kullanmayınız.

Cihazın iç kısmının kirlenip kirlenmediğinin görsel olarak kontrol ediniz

1. Hava filtresini çıkartınız.
2. Bir el feneriyle cihazın açıklıklarını aydınlatınız.
3. Cihazın iç kısmının kirlenip kirlenmediğini kontrol ediniz.
4. Yoğun bir toz katmanı görürseniz, cihazın içini basınçlı bir elektrik süpürgesiyle temizleyiniz.
5. Hava filtresini yerine takınız.

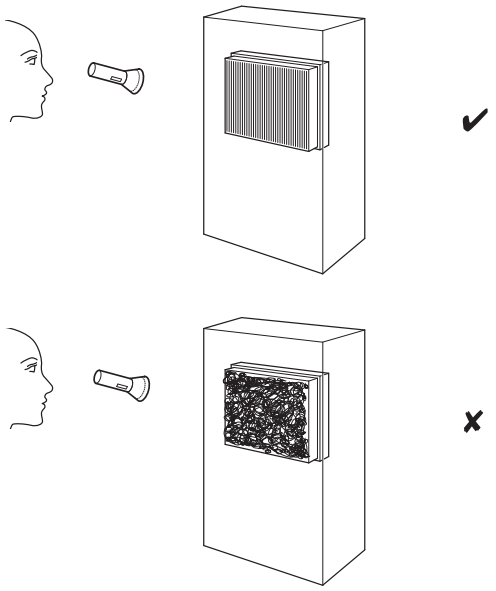

Filtre değişimi

Uyarı
Filtre değişimi sırasında bir FFP2 maske ve tek kullanımlık eldiven kullanınız.

Filtre değişim aralıkları, havanın kirlilik derecesine ve filtre kalitesine bağlıdır. Kirlenmiş filtreler cihazın performansını olumsuz etkiler.

H14-HEPA filtreyi değiştirmek için aşağıdaki yöntemi izleyiniz:

1. Cihazın üst tarafındaki 4 cıvatanın koruyucu kapaklarını bir tornavidayla çıkartınız.
2. 4 cıvatayı gevşetiniz ve çıkartınız.
3. Üfleme kulesini (1) cihazdan kaldırınız ve dikkatlice yere koyunuz.

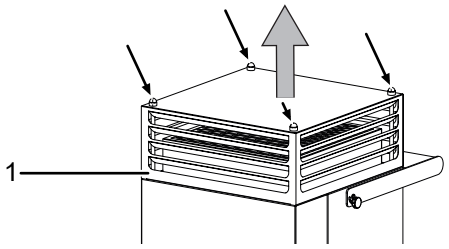

4. H14-HEPA filtreyi cihazdan çıkartınız.

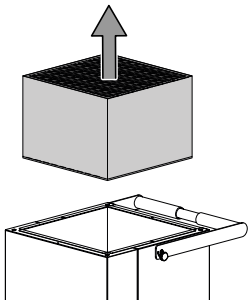

5. Kullanılmış H14-HEPA filtreyi bir poşete koyunuz ve evsel atıklarla birlikte tasfiye ediniz.
6. Dış gövdeyi dıştan ve içten iyice temizleyiniz (bkz. Dış gövdenin temizlenmesi).
7. Yeni bir HEPA hava filtresi takınız.
8. Üfleme kulesini cihaza takınız.
9. Üfleme kulesini cıvatalarla sıkıca vidalayınız.
10. Koruyucu kapakları cıvataların üzerine oturtunuz.

G4 filtreyi değiştirmek için aşağıdaki yöntemi izleyiniz:

1. Hava girişindeki yan cıvataları gevşetiniz ve tutucuyu öne doğru yukarı katlayarak hava filtresiyle (5) birlikte hava girişini çıkartınız.
2. Filtreyi tutucudan çıkartınız.
3. Yeni hava filtresini cihaza yerleştiriniz.
4. Hava girişini cihazın üzerine yerleştiriniz ve cihazın iki yanındaki cıvataları sıkınız.

Bakım, onarım ve kullanımda uyulması gereken kurallar

Uyarı
Dış gövdenin açılmasını gerektiren periyodik bakım çalışmaları ve onarımlarda Trotec müşteri servisine başvurunuz. Kurallara aykırı şekilde açılan cihazlar her türlü garanti kapsamı dışındadır ve garanti talepleri geçersiz olur.

Servis istasyonları

Aşağıdaki bilgiler sadece Türkiye için geçerlidir:
Trotec Endüstri Ürünleri Tic.Ltd.Sti.
Oruçreis Mh., Giyimkent Cd.,
14. Sok. No.61, Giyimkent Sitesi
34235 Esenler/İstanbul
Telefon: +90 212 438 56 55

Üretici ve ithalatçı firmanın unvanı, adres ve telefon numarası

İthalatçı (sadece Türkiye için geçerlidir):
Trotec Endüstri Ürünleri Tic.Ltd.Sti.
Oruçreis Mh., Giyimkent Cd.,
14. Sok. No.61, Giyimkent Sitesi
34235 Esenler/İstanbul
Telefon: +90 212 438 56 55
Faks: +90 212 438 56 51

Üretici:
Trotec GmbH
Grebbener Straße 7
D-52525 Heinsberg
Telefon: +49 2452 962-400
Faks: +49 2452 962-200
E-posta: info@trotec.de

Teknik ek

Teknik bilgiler

Parametre	Değer
Model	**TAC ECO**
Ürün numarası	1.580.000.140
Maks. hava hacmi (Standart H14-HEPA filtre) Filtre sınıfındaki maks. hava hacmi (yaklaşık)	**H14** ≤ 1.000 m^3/saat | **H13** ≤ 1.600 m^3/saat
Gerçekleştirilebilen temiz hava bölgesi	Hijyen konseptinde talep edilen saat başına hava değişim hızına(LW/saat) ve gerekli filtre performansı verimliliğine (H14 veya H13) bağlı olarak
Hava filtresi - Ön filtre	G4 Z-Line (EN 779:2002), Coarse % 75 (ISO 16890)
Şebeke bağlantısı	220-240 V, 50 / 60 Hz
Ortalama güç tüketimi	900 m^3/saat hava hacminde 0,16 kW Maksimum 0,75 kW
Bağlantı fişi	CEE 7/7, H07RN-F
Koruma türü	IP23
Nominal akım	3,5 A
Sigorta	6 A
Susturucu kapaksız maks. ses seviyesi (1 m mesafe)	41 - 64 dB(A)
Susturucu kapaklı maks. ses seviyesi (1 m mesafe)	40 - 64 dB(A)
Boyutlar (Uzunluk x Genişlik x Yükseklik)	690 x 610 x 1300 mm
Duvarlarla ve nesnelerle aradaki minimum mesafe: üst (A): arka (B): yan (C): ön (D):	 50 cm 50 cm 50 cm 50 cm
Ağırlık	81 kg

Devre planı

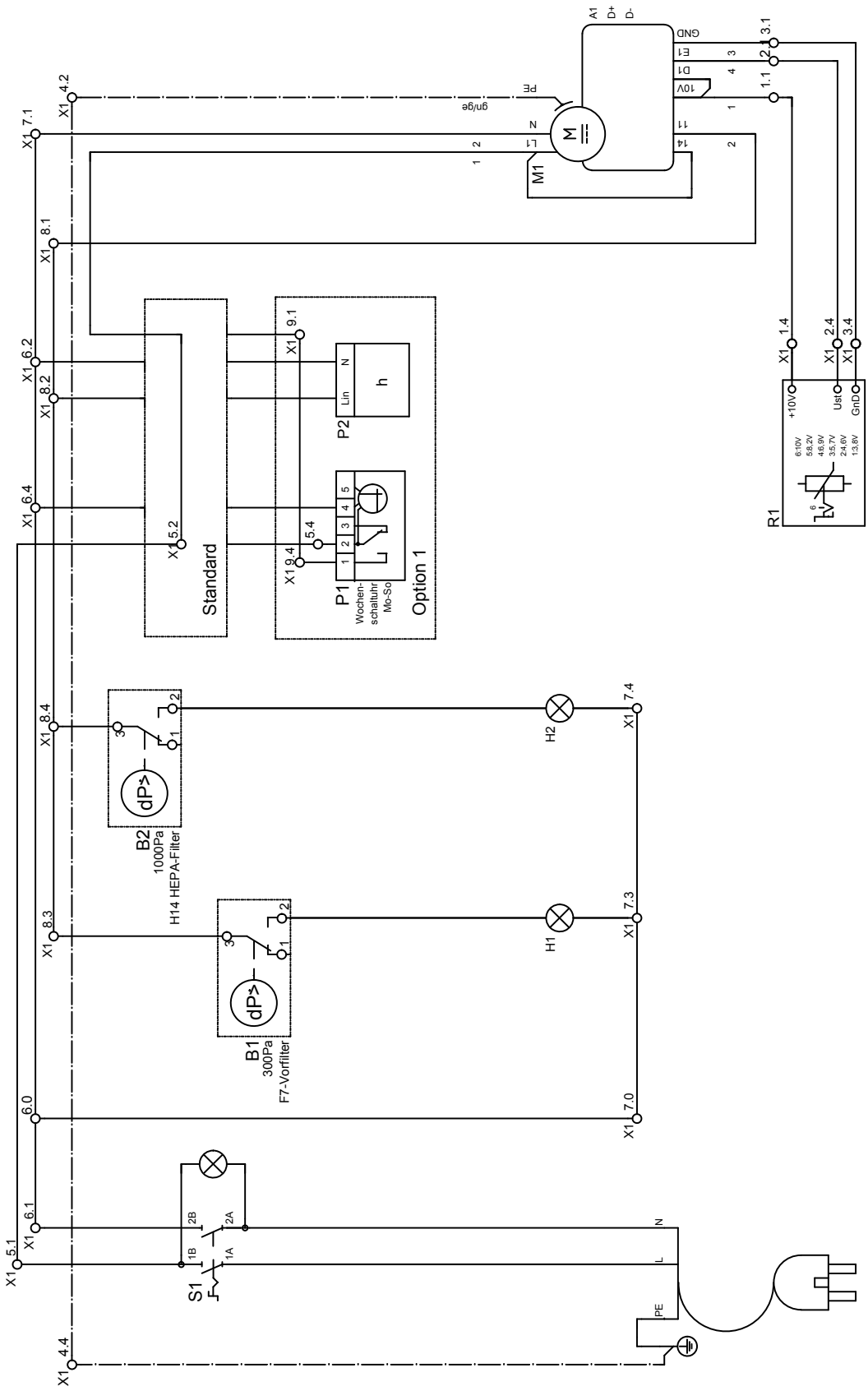
A1
D+
D-
GND
E1
D1
10V
PE
gn/ge
N
L1
M
M1
X1 4.2
X1 7.1
X1 8.1
X1 6.2
X1 8.2
X1 6.4
X1 5.2
X1 9.1
X1 9.4
X1 5.4
Standard
Option 1
P2
Lin
h
P1
Wochen-
schaltuhr
Mo-So
X1 1.4
X1 2.4
X1 3.4
+10V
Ust
GnD
R1
6:10V
58.2V
46.9V
35.7V
24.6V
13.8V
B2
1000Pa
H14 HEPA-Filter
B1
300Pa
F7-Vorfilter
dP>
H2
H1
X1 7.4
X1 7.3
X1 7.0
X1 8.4
X1 8.3
X1 6.0
X1 6.1
X1 5.1
X1 4.4
S1
2B
2A
1B
1A
N
L
PE

Yedek parça çizimi ve listesi

Bilgi
Yedek parçaların pozisyon numaraları, işletme kılavuzunda parçalar için kullanılan pozisyon numaralarından farklıdır.

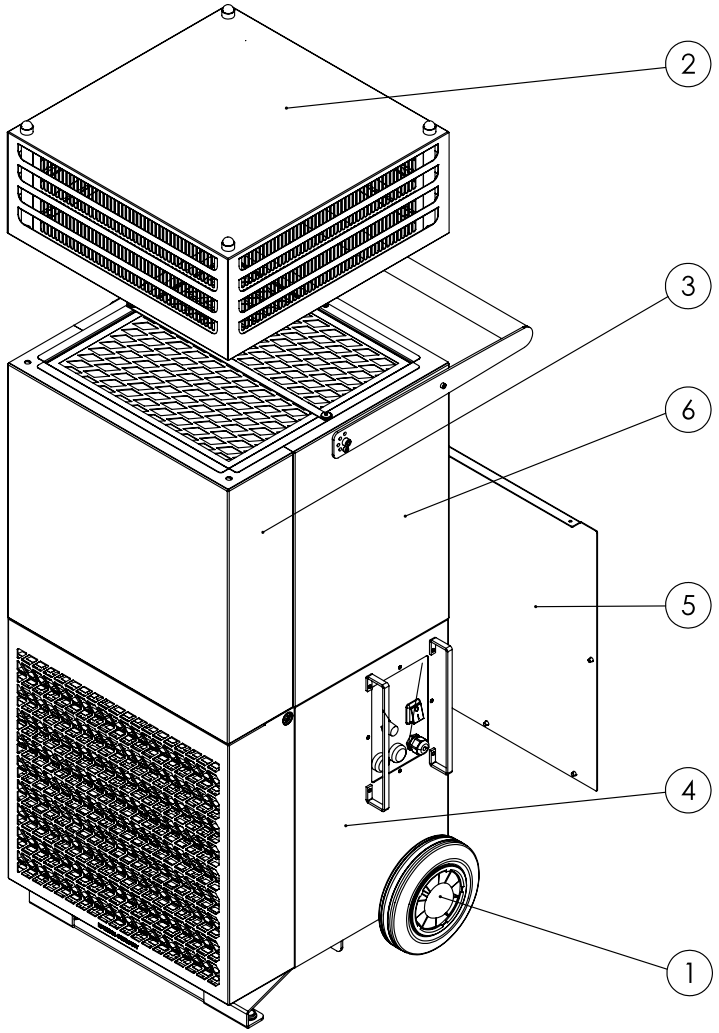

No.	Yedek parça	No.	Yedek parça
1	Tekerlekler	4	Dış gövde alt parçası
2	Lamel kapağı	5	Bakım kapağı
3	TAC ECO	6	Dış gövde

Dış gövde üst parçası

Bilgi

Yedek parçaların pozisyon numaraları, işletme kılavuzunda parçalar için kullanılan pozisyon numaralarından farklıdır.

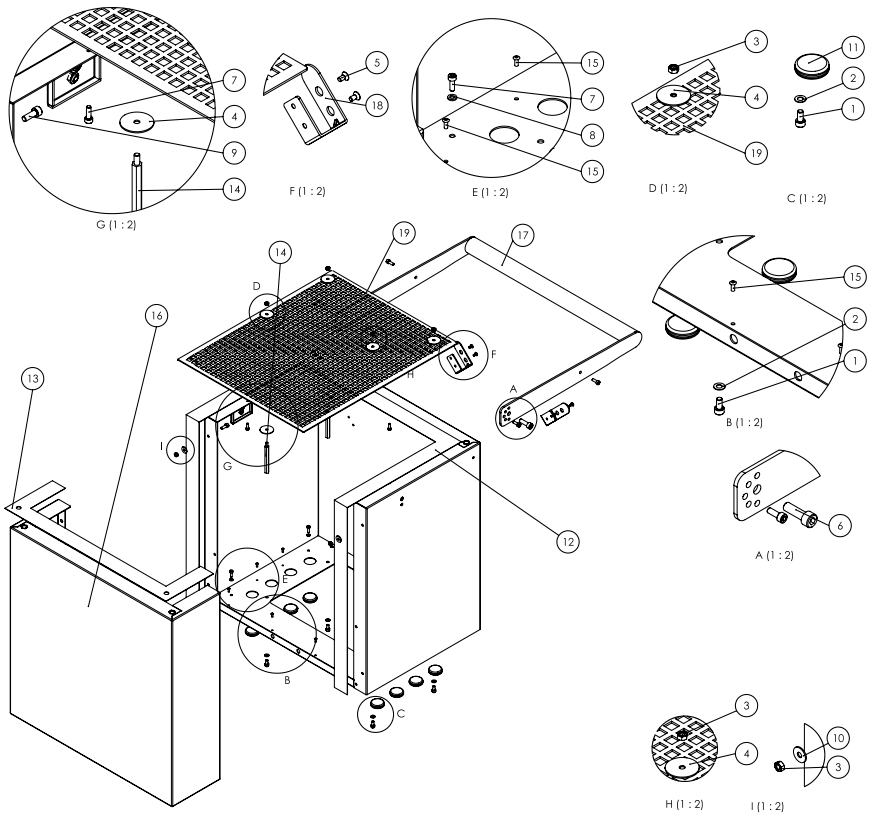

No.	Yedek parça	No.	Yedek parça
1	Cıvata (silindir başlı, DIN 912 - M 5 x 10)	11	Sızdırmaz tapa (Ø30xØ25,5xØ20,5x1,5xL8mm)
2	Pul (kilitli kenar SKK 5, Ø5,3 x Ø10 x 1,25)	12	Şerit conta (iğneleme keçe, kendiliğinden yapışan G/Y=40/1 mm U=2,40 mm)
3	Somun (altı köşeli DIN 934 - M 5)	13	Şerit conta (iğneleme keçe, kendiliğinden yapışan G/Y=40/1 mm U=730 mm)
4	Pul (DIN 9021 - Ø5,3 x Ø30 x 1,25)	14	Mesafe kovanı (M 5-70-SW8 - IG AG))
5	Cıvata (havşalı Alyen DIN 7991 - M4 x 8 Siyah)	15	Perçin
6	Cıvata (Silindir başlı DIN 912 M 8 x 25)	16	Ön panel
7	Cıvata (Silindir başlı DIN 912 M 4 x 12)	17	Tutamak SBG
8	Pul (kilitli kenar SKK 4, Ø4,3 x Ø8,2 x 1,2)	18	Kablo tutucusu
9	Cıvata (Silindir başlı DIN 912 M 5 x 14)	19	Müdahale koruması
10	Pul (DIN 9021 - Ø5,3 x Ø15 x 1,2)		

Dış gövde alt parçası

Bilgi

Yedek parçaların pozisyon numaraları, işletme kılavuzunda parçalar için kullanılan pozisyon numaralarından farklıdır.

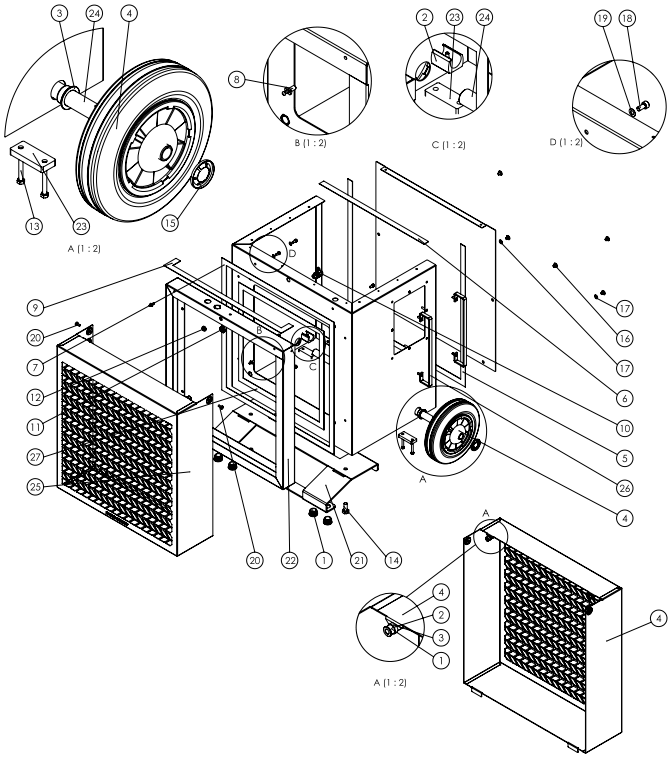

No.	Yedek parça	No.	Yedek parça
1	Lamel tapası (Ø25xØ19xL11,5x5 orta gri mat)	15	Pul (Starlock Ø20)
2	Altlık ayakları (Ø20-22)	16	Cıvata (altı köşeli DIN 933 - M 10 x 25)
3	Kayar yatak (Ø20 flanşlı)	17	Pul Kilitli kenar SSK6,Ø6xØ12,2x1,2
4	Tekerlek	18	Cıvata (silindir başlı DIN 912 - M 5x10)
5	Şerit conta (iğneleme keçe, kendiliğinden yapışan B/ H=19/1mm L=1500mm)	19	Pul Kilitli kenar SSK5,Ø5,3xØ10x1,25
6	Şerit conta (iğneleme keçe, kendiliğinden yapışan B/ H=19/1mm L=423mm)	20	Cıvata (Liko yıldız DIN 7985-M 5x12)
7	Şerit conta (iğneleme keçe, kendiliğinden yapışan B/ H=19/1mm L=1960mm)	21	Dış gövde desteği (K dış gövde desteği-02397-04 Siyah)
8	Kapatma muylusu	22	Filtre çerçevesi (K filtre çerçevesi SBG-02459-03)
9	Şerit conta (iğneleme keçe, kendiliğinden yapışan B/ H=19/1mm L=550mm)	23	Destek plakası (K destek plakası-00711-01)
10	Kablo kanalı (M 12x1,5 Siyah)	24	Dingil (K dingil-02409-01)
11	Somun (kontra somun M 12 Siyah)	25	Filtre kutusu (Z-B1389 filtre kutusu-01)
12	Geçiş parçası (Ø14 xØ10xØ6,1x1,5x6,4 mm)	26	Koruyucu parça (K-koruyucu parça-02424-01)
13	Cıvata (altı köşeli DIN 933 - M 5 x 45)	27	Şerit conta (iğneleme keçe, kendiliğinden yapışan B/ H=19/1mm L=1440mm)
14	Cıvata (altı köşeli DIN 933 - M 10 x 25)		

Kumanda sacı

Bilgi

Yedek parçaların pozisyon numaraları, işletme kılavuzunda parçalar için kullanılan pozisyon numaralarından farklıdır.

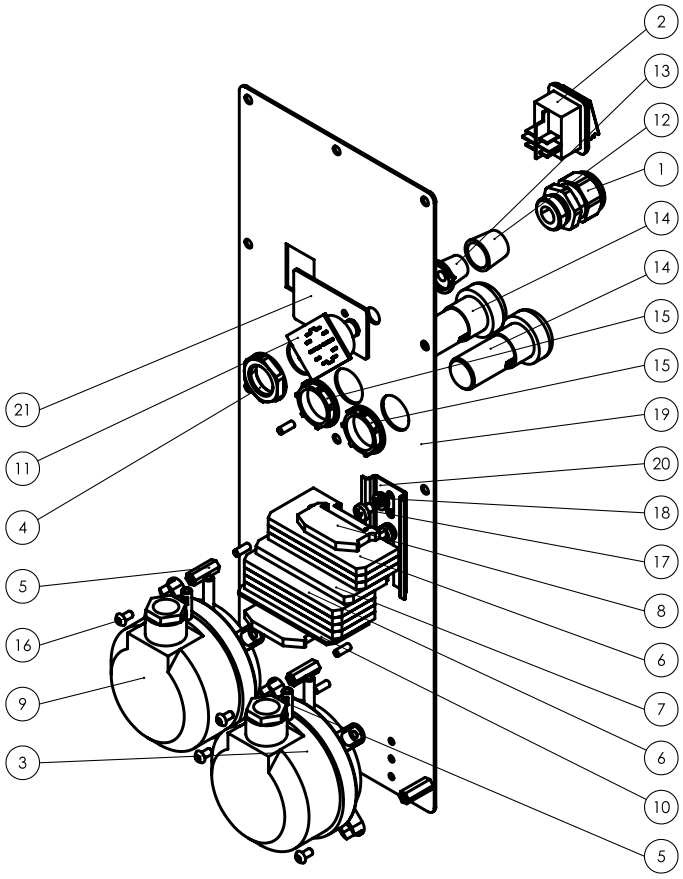

No.	Yedek parça	No.	Yedek parça
1	Kablo kanalı (M20x1,5 UL Siyah)	12	Döner düğme Başlık
2	Şalter (Tırnak yeşil B$ Mask)	13	Döner düğme (döner düğmeli potansiyometre Ø6)
3	Fark basınç monitörü	14	LED ışıklı gösterge
4	Somun (M20x1,5 UL Siyah)	15	Somun (Işıklı gösterge somunu Bölüm 2/2, P100 7509'da mevcuttur)
5	Mesafe kovanı (M420-SW8-IG)	16	Cıvata (Liko Alyen DIN 7380-M5x6 VA)
6	Geçiş klemensi (FRK 2,5-4 BG)	17	Cıvata (Liko Alyen DIN 7380-M5x8 VA)
7	Geçiş klemensi (FRK 2,5-4 GNYE)	18	Pul (DIN 125 - A Ø5,3 VA)
8	Uç desteği	19	Kumanda ünitesi (K-kumanda ünitesi ECO-02510-01 Siyah)
9	Fark basıncı monitörü (DDW/H50 200PA-100Pa)	20	Şapkalı ray (K-Şapkalı ray-00897-01- Uzunluk = 70 mm)
10	Uç plakası	21	Dönme emniyeti (K-Dönme emniyeti-2-02311-01)
11	Kademeli anahtar		

Lamel kapağı

Bilgi

Yedek parçaların pozisyon numaraları, işletme kılavuzunda parçalar için kullanılan pozisyon numaralarından farklıdır.

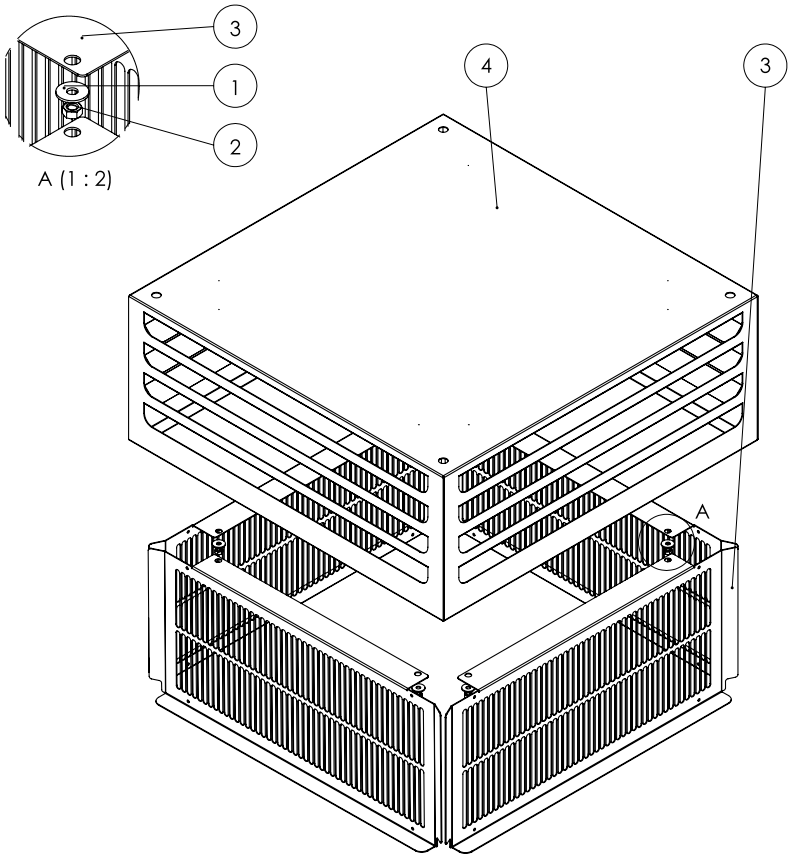

No.	Yedek parça	No.	Yedek parça
1	Pul (DIN 9021 - Ø5,3xØ15x1,2)	3	Koruma sacı
2	Somun (altı köşeli DIN 934 - M 5)	4	Lamel kapağı

Havalandırma

Bilgi

Yedek parçaların pozisyon numaraları, işletme kılavuzunda parçalar için kullanılan pozisyon numaralarından farklıdır.

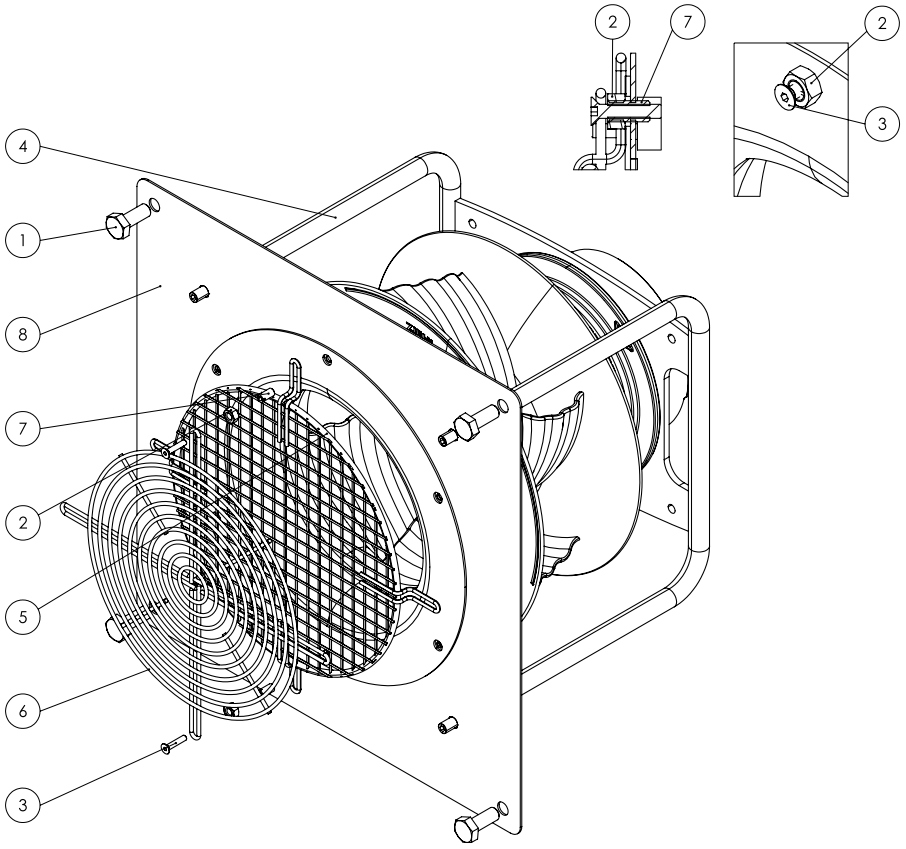

No.	Yedek parça	No.	Yedek parça
1	Cıvata (altı köşeli DIN 933 - M 10 x 25)	5	Parmak koruması
2	Somun (altı köşeli DIN 934 - M 6 V2A)	6	Parmak koruması
3	Cıvata (havşalı Alyen DIN 7991 - M 4 x 20 VA)	7	Diş küçültme (M 6'dan M 4 VA'ya)
4	Fan	8	Adaptör plakası

Kullanım sırasında insan veya çevre sağlığına tehlikeli veya zararlı olabilecek durumlara ilişkin uyarılar

Elektronik cihazlar evsel atık değildir ve Türkiye'de, elektrikli ve elektronik cihazlar hakkındaki Elektrikli ve Elektronik Teçhizat Atıkları Direktifi'ne (EETA) göre uzman bir tasfiye merkezine gönderilmelidir. Kullandıktan sonra lütfen bu cihazı geçerli yasal düzenlemelere uygun şekilde tasfiye ediniz.

Uygunluk beyanı

Bu, uygunluk beyanının içerik olarak kopyasıdır. İmzalı uygunluk beyanını, https://hub.trotec.com/?id=44570 altında bulabilirsiniz.

Uygunluk beyanı (Aslının çevirisi)
2006/42/EG sayılı AT Yönetmeliği, Ek II Bölüm 1 Alt bölüm A kapsamında

İşbu beyanla, Trotec GmbH, aşağıda tanımlanan makinenin 2006/42/EG sayılı AT Makine Yönetmeliği'nin gerekliliklerine uygun olarak geliştirildiğini, tasarlandığını ve üretildiğini beyan eder.

Ürün modeli / ürün:	TAC ECO
Ürün tipi:	yüksek performanslı hava temizleme cihazı
İlk üretim yılı:	2021

İlgili AB Yönetmelikleri:

- 2011/65/EU: 01.07.2011
- 2014/30/EU: 29.03.2014

Uygulanan uyumlulaştırılmış normlar:

- EN ISO 12100:2010
- EN ISO 13857:2008
- EN 55011:2009
- EN 60204-1:2018
- EN 60335-1:2012+A11:2014+A13:2017
- EN 60335-1:2012+A11:2014
- EN 60335-2-65:2003
- EN 61000-6-1:2007
- EN 61000-6-3:2007/A1:2011/AC:2012

Uygulanan ulusal normlar ve teknik spesifikasyonlar:

- EN ISO 14118:2018

Üretici ve teknik belge yetkilisinin adı:

Trotec GmbH
Grebbener Straße 7, D-52525 Heinsberg
Telefon: +49 2452 962-400
E-posta: info@trotec.de

Düzenleme yeri ve tarihi:
Heinsberg, 25.01.2021

Detlef von der Lieck, Genel Müdür

Trotec GmbH

Grebbener Str. 7
D-52525 Heinsberg
+49 2452 962-400
+49 2452 962-200

info@trotec.com
www.trotec.com